CLIENTE:	FPT	**RIF. ORDINE CLIENTE:**	
DISTRIBUTORE:	REDEX ITALIA	**ORDINE INTERNO:**	1001234
DESIGNAZIONE:	KRP2.M1.31.3.H.28/38	**NUMERO DI SERIE:**	911011
RIFERIMENTO:	RX133901-12	**RIFERIMENTO DELLA FLANGIA MOTORE:**	RX133903-01

Per l'installazione, fare riferimento al manuale d'uso KRP (182/008)

OSSERVAZIONE SPECIFICA:

Le immagini dei prodotti sono a carattere puramente illustrativo.

INTERFACCE E DIMENSIONI ESTERNE: **SN:** 911011

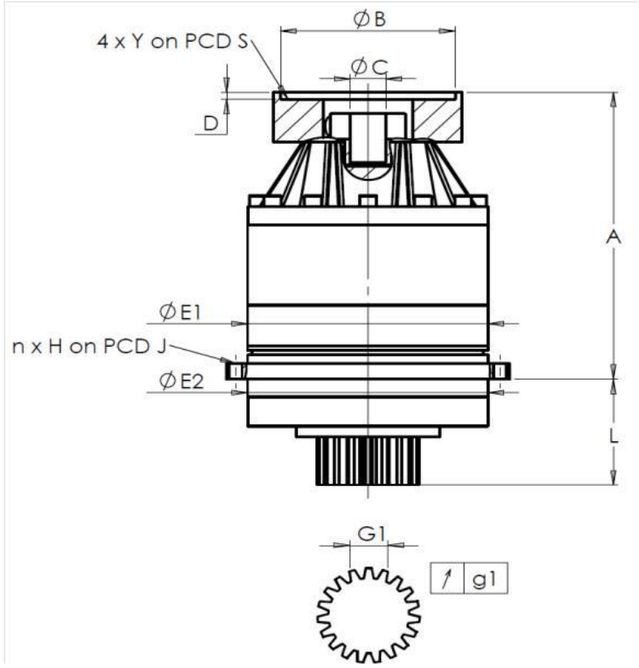

General tolerance: Js13	Cmm	Automatic / manual coordinate-measuring machine	µm	Micrometer	Cr	Calliper rule	Di	Dial indicator	Pg	Plug gauge

CASSA ESTERNA

	richiesta				misurata
					K2822
	E1	212h7 $^{0}_{-0,046}$	µm	211,98
	E2	200h7 $^{0}_{-0,046}$	µm	199,98
	n x H on PCD J	12 Ø9 on PCD 233	Cr	12 Ø9 on PCD 233
			Cr	
	A	288	µm	288,77
	L	94	µm	93,94

PIGNONE IN USCITA

	richiesta				misurata
					K888
	Scostamento (su 4 denti)				
	G1	44,27 $^{0}_{-0,03}$	Cmm	44,252
↗	g1	0,022	Di	0,02
	Coppia in ingresso a vuoto			
	linea 1			1,1 Nm

FLANGIA DEL MOTORE

	richiesta				misurata
					J5785
Ø	B	180H6 $^{+0,025}_{0}$	µm	180,015
Ø	C	35 $^{+0,05}_{+0,025}$	µm	35,025
	D	8	Cr	8,03
Ø	S1	200	Cr	215,02
Ø	Y1	M12	Pg	M12

	Linea	Rigidità
Rigidità torsionale (Nm/arcmin)	1	243,75
Rigidità radiale (N/µm)	1	655,38

Livello di rumore

@1600 rpm entrata (dB(A))	61,5

Date: 02/07/2026 **Visa:** P.Vaslier

Version: A