| | | | |
|---|---|---|---|
| **KUNDE:** | ANDRITZ | **BESTELLNUMMER:** | |
| **VERTRETER:** | REDEX GmbH | **REDEX AUFTRAGSNR:** | 1000983 |
| **ARTIKEL:** | KRP3+MX1.17.3.H.42/48 | **SERIENNR:** | 910821 |
| **ARTIKELNUMMER:** | RX136274-41 | **REFERENZ DES MOTORFLANSCHES:** | RX134953-00 |

**Für die Montage, folgen Sie bitte unserem Dokument "User Manual KRP" (RX182/008)**

**BESONDERE ANMERKUNGEN:**

Die Abbildungen der Produkte dienen nur zur Darstellung

REDEX
1, Rue Paul De Fontenay
F- 45210 FERRIERES
www.redex-group.com
Tel: +33 2 38 94 42 00
Fax: +33 2 38 94 42 99
Email: info@redex-group.com



**ANSCHLÜSSE & AUSSENABMESSUNGEN:** **SN:** 910821

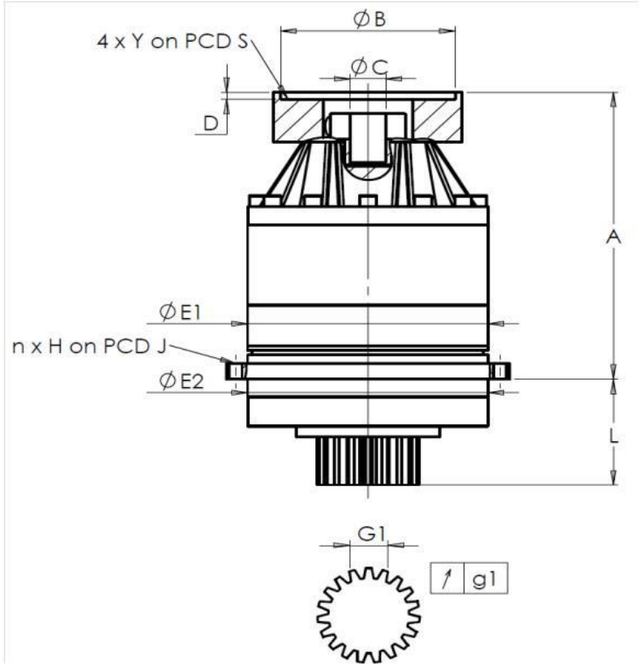


| General tolerance: Js13 | Cmm | Automatic / manual coordinate-measuring machine | µm | Micrometer | Cr | Calliper rule | Di | Dial indicator | Pg | Plug gauge |
|---|---|---|---|---|---|---|---|---|---|---|

**GEHÄUSE**

| Sollwert | | | | Istwert | |
|---|---|---|---|---|---|
| | | | | J5255 | |
| | E1 | 255h7 $^{0}_{-0,052}$ | µm | 254,97 | |
| | E2 | 255h7 $^{0}_{-0,052}$ | µm | 254,99 | |
| n x H on PCD J | | 16 Ø13,5 on PCD 280 | Cr | 16 Ø13,5 on PCD 280 | |
| | | | Cr | | |
| | A | 322,5 | µm | 323,23 | |
| | L | 121 | µm | 121,04 | |

**ABTRIEBSRITZEL**

| Sollwert | | | | Istwert |
|---|---|---|---|---|
| | | | | H5248 |
| **Zahnweite (über 3 Zähne)** | | | | |
| | G1 | 39,25 $^{0}_{-0,03}$ | Cmm | 39,23 |
| ↗ | g1 | 0,022 | Di | 0,02 |
| **Leerlaufdrehmoment** | | | | |
| Linie 1 | | | | 4 Nm |

| | Linie | Steifigkeit |
|---|---|---|
| Verdrehsteifigkeit (Nm/arcmin) | 1 | 473,03 |
| Radiale Steifigkeit (N/µm) | 1 | 1158,95 |

**MOTORFLANSCH**

| Sollwert | | | | Istwert |
|---|---|---|---|---|
| Ø | B | 251 | µm | 250,96 |
| Ø | C | 48F7 $^{+0,05}_{+0,025}$ | µm | 48,04 |
| | D | 8 | Cr | 8,47 |
| Ø | S1 | 300 | Cr | 299,96 |
| Ø | Y1 | M16 | Pg | M16 |

**Geräuschpegel**

| | |
|---|---|
| @1600 rpm Eintrieb (dB(A)) | 61,5 |

**Datum:** 30/07/2026 **Von:** C DE MIRANDA

**Version:** A

REDEX
1, Rue Paul De Fontenay
F- 45210 FERRIERES
www.redex-group.com
Tel: +33 2 38 94 42 00
Fax: +33 2 38 94 42 99
Email: info@redex-group.com