DRP

Prüfprotokoll	RX183/005-B	Seite 1/2

KUNDE:	REDEX GMBH	**BESTELLNUMMER:**	
VERTRETER:	REDEX GmbH	**REDEX AUFTRAGSNR:**	1000125
ARTIKEL:	DRP4.M1.61.3.H.22/32	**SERIENNR:**	910630
ARTIKELNUMMER:	RX136353-32	**REFERENZ DES MOTORFLANSCHES:**	RX129855-01

Für die Montage, folgen Sie bitte unserem Dokument "User Manual DRP" (RX182/009)

BESONDERE ANMERKUNGEN:

Die Abbildungen der Produkte dienen nur zur Darstellung

REDEX
1, Rue Paul De Fontenay
F- 45210 FERRIERES
www.redex-group.com
Tel: +33 2 38 94 42 00
Fax: +33 2 38 94 42 99
Email: info@redex-group.com

DRP

Prüfprotokoll	RX183/005-B	Seite 2/2

ANSCHLÜSSE & AUSSENABMESSUNGEN: **SN:** 910630

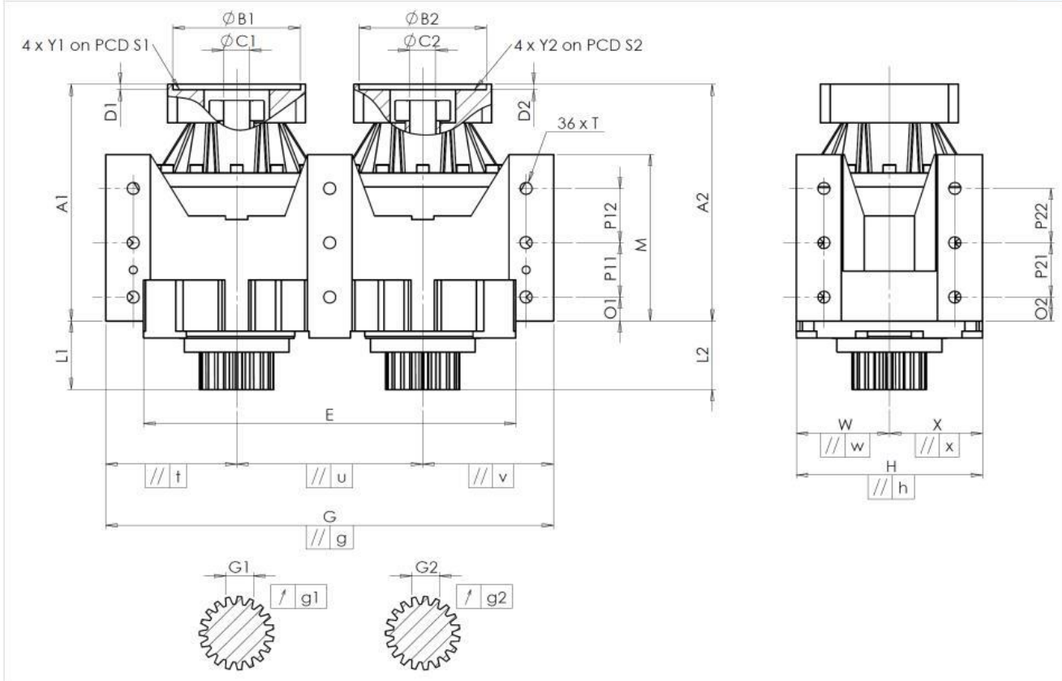

General tolerance: Js13 | Cmm: Automatic / manual coordinate-measuring machine | µm: Micrometer | Cr: Calliper rule | Di: Dial indicator | Pg: Plug gauge

GEHÄUSE

	Sollwert			Istwert
				J5091
	E	640 $^{0}_{-0,1}$	Cmm	639.952
	G	800 $^{+0,2}_{-0,2}$	Cmm	799.891
//	g	0,05	Cmm	0.015
//	t	0,05	Cmm	0.003
//	u	0,035	Cmm	0.004
//	v	0,05	Cmm	0.008
	W	160	Cmm	160.006
//	w	0,04	Cmm	0.001
	X	160	Cmm	160.014
//	x	0,04	Cmm	0.001
	H	320 $^{+0,04}_{-0,04}$	Cmm	320.02
//	h	0,02	Cmm	0.011
	A1	386.5	Cmm	378.543
	L1	120	Cmm	120.197
	A2	386.5	Cmm	387.067
	L2	120	Cmm	120.132

GEHÄUSE

	Sollwert			Istwert
	O1	43	Cr	43
	P11	100	Cr	100
	P12	100	Cr	100
	M	288 $^{+0,1}_{-0,1}$	Cmm	287.936
	O2	43	Cr	43
	P21	100	Cr	100
	P22	100	Cr	100
Ø	T	M24	Pg	M24

ABTRIEBSRITZEL

	Zahnrad 1			J5023
	Zahnweite (über 3 Zähne)			
	G1	46,9 $^{0}_{-0,03}$	Cmm	46.89
↗	g1	0,022	Di	0.01
	Zahnrad 2			J5027
	Zahnweite (über 3 Zähne)			
	G2	46,9 $^{0}_{-0,03}$	Cmm	46.885
↗	g2	0,022	Di	0.02

Leerlaufdrehmoment

Linie 1	1,5 Nm
Linie 2	1,2 Nm

MOTORFLANSCH

	Sollwert			Istwert
Ø	B1	131	µm	130.955
Ø	C1	32 $^{+0,05}_{+0,025}$	µm	32.03
	D1	8	Cr	8.54
Ø	S1	165	Cr	165
Ø	Y1	M10	Pg	M10
Ø	B2	131	µm	130.955
Ø	C2	32 $^{+0,05}_{+0,025}$	µm	32.025
	D2	8	Cr	8.55
Ø	S2	165	Cr	165
Ø	Y2	M10	Pg	M10

	Linie	Steifigkeit
Verdrehsteifigkeit (Nm/arcmin)	1	745,99
	2	745,99
Radiale Steifigkeit (N/µm)	1	1292,25
	2	1049,08

Geräuschpegel

@1300 rpm Eintrieb (dB(A))	57.5

Datum: 19/05/2026 **Von:** C DE MIRANDA

Version: A

REDEX
1, Rue Paul De Fontenay
F- 45210 FERRIERES
www.redex-group.com
Tel: +33 2 38 94 42 00
Fax: +33 2 38 94 42 99
Email: info@redex-group.com