KRPX

Scheda di prestazione	RX183-007-D	Pagina 1/2

CLIENTE:	MECOF	**RIF. ORDINE CLIENTE:**	*479 MECOF
DISTRIBUTORE:	REDEX ITALIA	**ORDINE INTERNO:**	220444
DESIGNAZIONE:	KRPX3.M1.31.3.H.28/38	**NUMERO DI SERIE:**	910479
RIFERIMENTO:	RX134339-12	**RIFERIMENTO DELLA FLANGIA MOTORE:**	RX133903-01

Per l'installazione, fare riferimento al manuale d'uso KRPX (182/010)

OSSERVAZIONE SPECIFICA:

Le immagini dei prodotti sono a carattere puramente illustrativo.

REDEX
1, Rue Paul De Fontenay
F- 45210 FERRIERES
www.redex-group.com
Tel: +33 2 38 94 42 00
Fax: +33 2 38 94 42 99
Email: info@redex-group.com

KRPX

Scheda di prestazione	RX183-007-D	Pagina 2/2

INTERFACCE E DIMENSIONI ESTERNE: **SN:** 910479

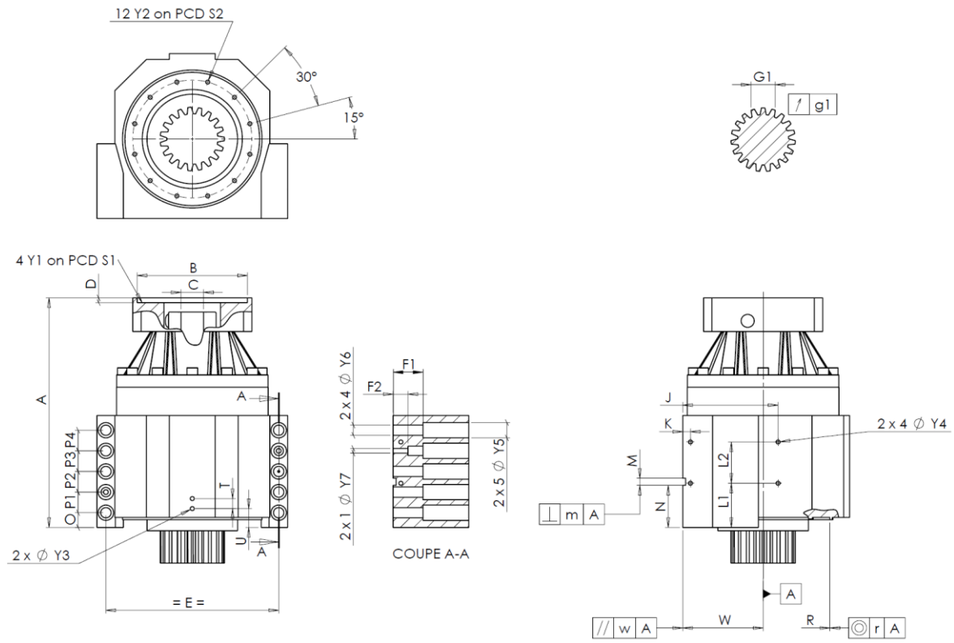

General tolerance: Js13	Cmm	Automatic / manual coordinate-measuring machine	µm	Micrometer	Cr	Calliper rule	Di	Dial indicator	Pg	Plug gauge

CASSA ESTERNA						CASSA ESTERNA						FLANGIA DEL MOTORE				
		richiesta			misurata			richiesta			misurata			richiesta			misurata
					J5550			L1	75	Cr	75						
		Y2	M8x15	Pg	M8x15			L2	70	Cr	70		Ø	B	180H6 $^{+0,025}_{0}$	µm	180.025
	Ø	S2	200 $^{+0,1}_{-0,1}$	Cr	200			J	160	Cr	160		Ø	C	38F7 $^{+0,050}_{+0,025}$	µm	38.04
		A	389.5	µm	389.6			K	13	Cr	13			D	8	Cr	8
		E	290	Cr	290		2 x 4Ø	Y4	M8x15	Pg	M8x15		Ø	S1	215	Cr	215
		O	25	Cr	25			F1	50	Cr	50		Ø	Y1	M12	Pg	M12
		P1	35	Cr	35			F2	25	Cr	25						
		P2	35	Cr	35		2 x 1Ø	Y7	12	µm	12		Coppia in ingresso a vuoto				
		P3	35	Cr	35		2 x 4Ø	Y6	17,5	µm	17,5		linea 1				2,2 Nm
		P4	35	Cr	35		2 x 5Ø	Y5	26	µm	26						
		T	17	Cr	17			M H6	12 $^{+0,011}_{0}$	Cmm	12					Linea	Rigidità
		U	32	Cr	32		⊥	m	0,05	Cmm	0.017		Rigidità torsionale (Nm/arcmin)			1	473,03
	2 x 1Ø	Y3	M8x15	Pg	M8x15			N	71,5 $^{+0,1}_{-0,1}$	Cmm	71.478						
		R	226 $^{+0,2}_{+0,1}$	Cmm	226.151	A		W	135 $^{+0,035}_{-0,035}$	Cmm	135.009		Rigidità radiale (N/µm)			1	1078
	◎	r	0,1	Cmm	0.01		//	w	0,03 /A	Cmm	0.003						

PIGNONE IN USCITA					
					J1231
Scostamento (su 3 denti)					
		G1	39,25 $^{0}_{-0,03}$	Cmm	39.23
	↗	g1	0,022	Di	0.01

Livello di rumore	
@1600 rpm entrata (dB(A))	65.0

Date: 25/02/2026 **Visa:** C DE MIRANDA

Version: A

REDEX
1, Rue Paul De Fontenay
F- 45210 FERRIERES
www.redex-group.com
Tel: +33 2 38 94 42 00
Fax: +33 2 38 94 42 99
Email: info@redex-group.com