KRPX

Scheda di prestazione	RX183-007-D	Pagina 1/2

CLIENTE:	CSF	**RIF. ORDINE CLIENTE:**	*441 CSF
DISTRIBUTORE:	REDEX ITALIA	**ORDINE INTERNO:**	220403
DESIGNAZIONE:	KRPX3.P1.31.4.H	**NUMERO DI SERIE:**	910397
RIFERIMENTO:	RX136441-12	**RIFERIMENTO DELLA FLANGIA MOTORE:**	RX129474-11

Per l'installazione, fare riferimento al manuale d'uso KRPX (182/010)

OSSERVAZIONE SPECIFICA:

***Accepté conformément à la dérogation Redex FA25-119 R**

Le immagini dei prodotti sono a carattere puramente illustrativo.

REDEX
1, Rue Paul De Fontenay
F- 45210 FERRIERES
www.redex-group.com
Tel: +33 2 38 94 42 00
Fax: +33 2 38 94 42 99
Email: info@redex-group.com

KRPX

Scheda di prestazione	RX183-007-D	Pagina 2/2

INTERFACCE E DIMENSIONI ESTERNE: **SN:** 910397

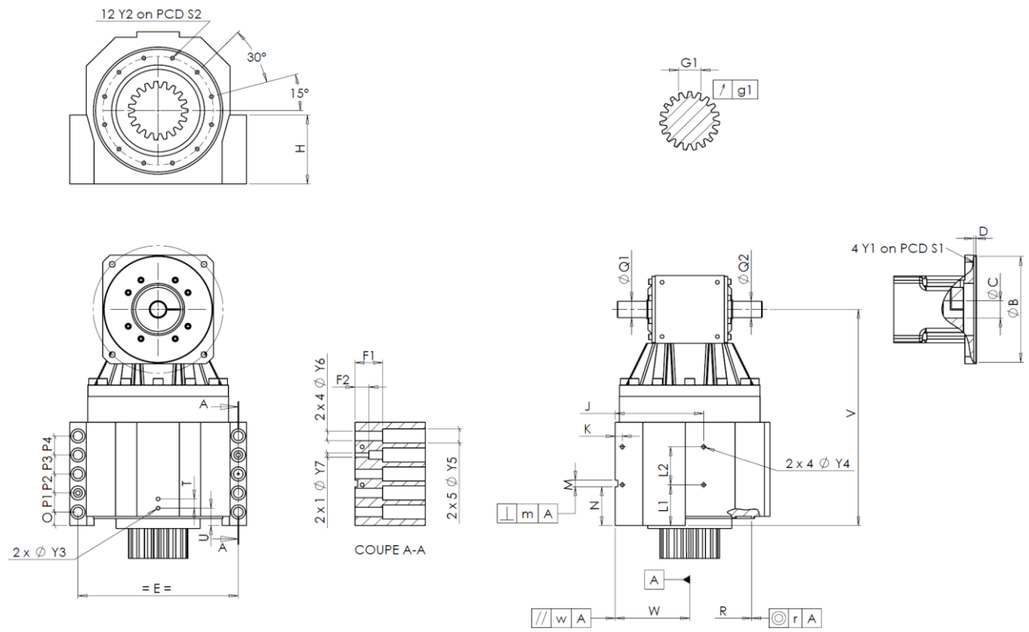

General tolerance: Js13	Cmm	Automatic / manual coordinate-measuring machine	µm	Micrometer	Cr	Calliper rule	Di	Dial indicator	Pg	Plug gauge

CASSA ESTERNA						CASSA ESTERNA						FLANGIA DEL MOTORE					
	richiesta				misurata		richiesta				misurata		richiesta				misurata
					J2623			L1	75	Cr	75						J6566
		Y2	M8x15	Pg	M8x15			L2	70	Cr	70		Ø	B	180 +0,054 +0,014	µm	180,025
	Ø	S2	200 +0,1 -0,1	Cr	200			J	160	Cr	160		Ø	C	38F7 +0,050 +0,025	µm	38,035
		V	398	µm	397,72			K	13	Cr	13			D	8	Cr	8,09
		E	290	Cr	290		2 x 4Ø	Y4	M8x15	Pg	M8x15		Ø	S1	215	Cr	215
		O	25	Cr	25			F1	50	Cr	50		Ø	Y1	M14	Pg	M14
		P1	35	Cr	35			F2	25	Cr	25						
		P2	35	Cr	35		2 x 1Ø	Y7	12	µm	12		Coppia in ingresso a vuoto				
		P3	35	Cr	35		2 x 4Ø	Y6	17,5	µm	17,5		linea 1				2,4 Nm
		P4	35	Cr	35		2 x 5Ø	Y5	26	µm	26						
		T	17	Cr	17			M H6	12 +0,011 0	Cmm	12					Linea	Rigidità
		U	32	Cr	32		⊥	m	0,05	Cmm	0,007		Rigidità torsionale (Nm/arcmin)			1	473,03
	2 x 1Ø	Y3	M8x15	Pg	M8x15			N	71,5 +0,1 -0,1	Cmm	71,455						
		R	226 +0,2 +0,1	Cmm	226,147	A		W	135 +0,035 -0,035	Cmm	135,015		Rigidità radiale (N/µm)			1	923
	◎	r	0,1	Cmm	0,003		//	w	0,03 /A	Cmm	0						
	Ø	Q1	30 +0,009 -0,004	µm	29,996												
	Ø	Q2	30 +0,009 -0,004	µm	29,998												

PIGNONE IN USCITA						Livello di rumore	
					G7142	@1600 rpm entrata (dB(A))	69,5
Scostamento (su 3 denti)							
		G1	39,25 0 -0,03	Cmm	39,191*		
	↗	g1	0,022	Di	0,01		

Date: 19/01/2026 **Visa:** P.Vaslier

Version: A

REDEX
1, Rue Paul De Fontenay
F- 45210 FERRIERES
www.redex-group.com
Tel: +33 2 38 94 42 00
Fax: +33 2 38 94 42 99
Email: info@redex-group.com