KRP

Scheda di prestazione	RX183-006-A	Page 1/2

CLIENTE:	PAMA SPA	**RIF. ORDINE CLIENTE:**	610 PAMA
DISTRIBUTORE:	REDEX ITALIA	**ORDINE INTERNO:**	220248
DESIGNAZIONE:	KRP3.M1.31.3.H.28/38	**NUMERO DI SERIE:**	910188
RIFERIMENTO:	RX134340-12	**RIFERIMENTO DELLA FLANGIA MOTORE:**	RX133903-01

Per l'installazione, fare riferimento al manuale d'uso KRP (182/008)

OSSERVAZIONE SPECIFICA:

Le immagini dei prodotti sono a carattere puramente illustrativo.

REDEX
1, Rue Paul De Fontenay
F- 45210 FERRIERES
www.redex-group.com
Tel: +33 2 38 94 42 00
Fax: +33 2 38 94 42 99
Email: info@redex-group.com

KRP

Scheda di prestazione	RX183-006-A	Page 2/2

INTERFACCE E DIMENSIONI ESTERNE: **SN:** 910188

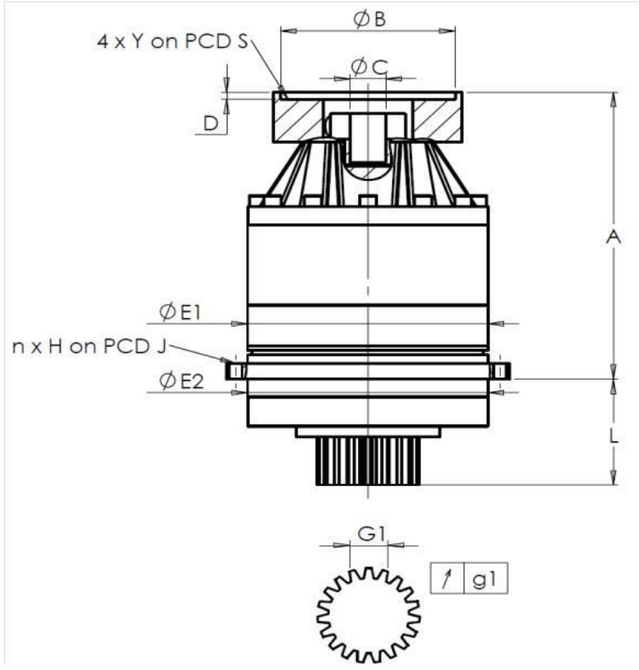

General tolerance: Js13	Cmm	Automatic / manual coordinate-measuring machine	µm	Micrometer	Cr	Calliper rule	Di	Dial indicator	Pg	Plug gauge

CASSA ESTERNA

	richiesta				misurata
					J686
		E1	255h7 $^{0}_{-0,052}$	µm	254.99
		E2	255h7 $^{0}_{-0,052}$	µm	254.99
	n x H on PCD J		16 Ø13,5 on PCD 280	Cr	16 Ø13,5 on PCD 280
				Cr	
		A	328.5	µm	329.24
		L	121	µm	120.90

PIGNONE IN USCITA

	richiesta				misurata
					H5224
	Scostamento (su 3 denti)				
		G1	39,25 $^{0}_{-0,03}$	Cmm	39.241
	↗	g1	0,022	Di	0.02
	Coppia in ingresso a vuoto				
	linea 1				1,4 Nm

FLANGIA DEL MOTORE

	richiesta				misurata
	Ø	B	180H6 $^{+0,025}_{0}$	µm	180.01
	Ø	C	38F7 $^{+0,050}_{+0,025}$	µm	38.035
		D	8	Cr	8.02
	Ø	S1	215	Cr	215
	Ø	Y1	M12	Pg	M12

	Linea	Rigidità
Rigidità torsionale (Nm/arcmin)	1	473,03
Rigidità radiale (N/µm)	1	1117

Livello di rumore

@1600 rpm entrata (dB(A))	61.5

Date: 26/11/2025 **Visa:** C DE MIRANDA

Version: A

REDEX
1, Rue Paul De Fontenay
F- 45210 FERRIERES
www.redex-group.com
Tel: +33 2 38 94 42 00
Fax: +33 2 38 94 42 99
Email: info@redex-group.com