CLIENTE:	PAMA	**RIF. ORDINE CLIENTE:**	*197 PAMA
DISTRIBUTORE:	REDEX ITALIA	**ORDINE INTERNO:**	220120
DESIGNAZIONE:	KRP4.M1.61.3.H.35/48	**NUMERO DI SERIE:**	909980
RIFERIMENTO:	RX136065-32	**RIFERIMENTO DELLA FLANGIA MOTORE:**	RX128583-06

Per l'installazione, fare riferimento al manuale d'uso KRP (182/008)

OSSERVAZIONE SPECIFICA:

Le immagini dei prodotti sono a carattere puramente illustrativo.

INTERFACCE E DIMENSIONI ESTERNE: **SN:** 909980

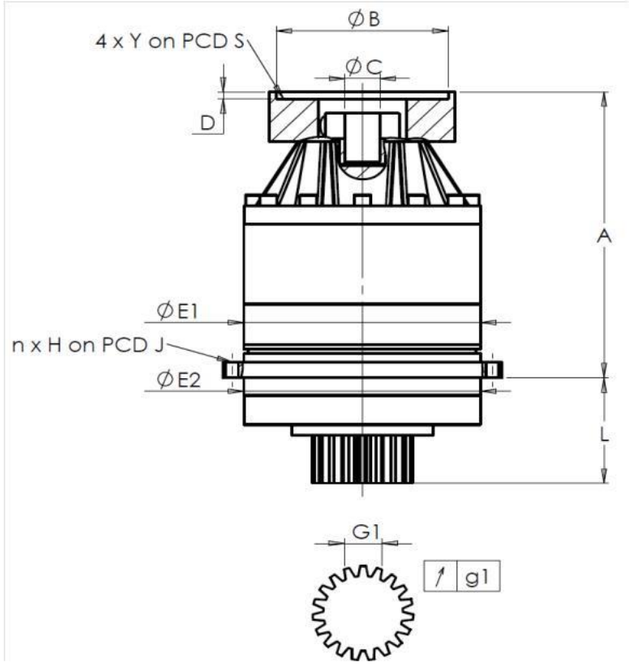

General tolerance: Js13	Cmm	Automatic / manual coordinate-measuring machine	µm	Micrometer	Cr	Calliper rule	Di	Dial indicator	Pg	Plug gauge

CASSA ESTERNA

	richiesta				misurata
					J437
	E1	285h7 $^{0}_{-0,052}$	µm	284.98
	E2	285h7 $^{0}_{-0,052}$	µm	284.99
	n x H on PCD J	16 Ø14 on PCD 310	Cr	16 Ø14 on PCD 310
			Cr	
	A	373.5	µm	374.22
	L	141	µm	141.11

PIGNONE IN USCITA

	richiesta				misurata
					H3051
	Scostamento (su 3 denti)				
	G1	46,9 $^{0}_{-0,03}$	Cmm	46.893
↗	g1	0,022	Di	0.01
	Coppia in ingresso a vuoto			
	linea 1			1 Nm

FLANGIA DEL MOTORE

	richiesta				misurata
Ø	B	115	µm	115
Ø	C	35 $^{+0,05}_{+0,025}$	µm	35.03
	D	8	Cr	8.50
Ø	S1	200	Cr	200
Ø	Y1	M12	Pg	M12

	Linea	Rigidità
Rigidità torsionale (Nm/arcmin)	1	574,81
Rigidità radiale (N/µm)	1	1218

Livello di rumore

@1300 rpm entrata (dB(A))	58.0

Date: 22/07/2025 **Visa:** C DE MIRANDA

Version: A

REDEX
1, Rue Paul De Fontenay
F- 45210 FERRIERES
www.redex-group.com
Tel: +33 2 38 94 42 00
Fax: +33 2 38 94 42 99
Email: info@redex-group.com