KRP

Scheda di prestazione — **RX183-006-A** — Page 1/2

CLIENTE:	PAMA	**RIF. ORDINE CLIENTE:**	*182 PAMA
DISTRIBUTORE:	REDEX ITALIA	**ORDINE INTERNO:**	220073
DESIGNAZIONE:	KRP2.M1.21.3.H.28/38	**NUMERO DI SERIE:**	909821
RIFERIMENTO:	RX133901-11	**RIFERIMENTO DELLA FLANGIA MOTORE:**	RX128581-01

Per l'installazione, fare riferimento al manuale d'uso KRP (182/008)

OSSERVAZIONE SPECIFICA:

Le immagini dei prodotti sono a carattere puramente illustrativo.

REDEX
1, Rue Paul De Fontenay
F- 45210 FERRIERES
www.redex-group.com
Tel: +33 2 38 94 42 00
Fax: +33 2 38 94 42 99
Email: info@redex-group.com

KRP

Scheda di prestazione — **RX183-006-A** — Page 2/2

INTERFACCE E DIMENSIONI ESTERNE: **SN:** 909821

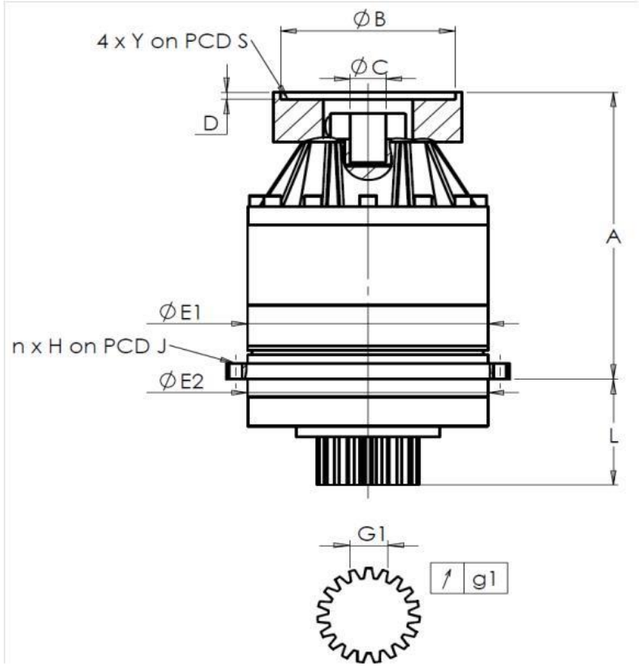

General tolerance: Js13	Cmm	Automatic / manual coordinate-measuring machine	µm	Micrometer	Cr	Calliper rule	Di	Dial indicator	Pg	Plug gauge

CASSA ESTERNA

	richiesta				misurata
					J466
	E1	212h7 $^{0}_{-0,046}$	µm	211.98
	E2	200h7 $^{0}_{-0,046}$	µm	199.99
	n x H on PCD J	12 Ø9 on PCD 233	Cr	12 Ø9 on PCD 233
			Cr	
	A	288	µm	288.83
	L	94	µm	93.87

PIGNONE IN USCITA

	richiesta				misurata
					J721
	Scostamento (su 4 denti)				
	G1	44,27 $^{0}_{-0,03}$	Cmm	44.251
↗	g1	0,022	Di	0.01
	Coppia in ingresso a vuoto			
	linea 1			0,6 Nm

FLANGIA DEL MOTORE

	richiesta				misurata
Ø	B	181		µm	181
Ø	C	38 $^{+0,05}_{+0,025}$		µm	38.025
	D	8		Cr	8.49
Ø	S1	215		Cr	215
Ø	Y1	M12		Pg	M12

	Linea	Rigidità
Rigidità torsionale (Nm/arcmin)	1	243,75
Rigidità radiale (N/µm)	1	605

Livello di rumore

@1600 rpm entrata (dB(A))	62.0

Date: 26/06/2025 **Visa:** C DE MIRANDA

Version: A

REDEX
1, Rue Paul De Fontenay
F- 45210 FERRIERES
www.redex-group.com
Tel: +33 2 38 94 42 00
Fax: +33 2 38 94 42 99
Email: info@redex-group.com