KRP

Scheda di prestazione — **RX183-006-A** — Page 1/2

CLIENTE:	PAMA	**RIF. ORDINE CLIENTE:**	*116 PAMA
DISTRIBUTORE:	REDEX ITALIA	**ORDINE INTERNO:**	219986
DESIGNAZIONE:	RPK2.M2.31.3.184H.28/38	**NUMERO DI SERIE:**	909805
RIFERIMENTO:	RX135439-12	**RIFERIMENTO DELLA FLANGIA MOTORE:**	RX134968-01

Per l'installazione, fare riferimento al manuale d'uso KRP (182/008)

OSSERVAZIONE SPECIFICA:

Le immagini dei prodotti sono a carattere puramente illustrativo.

REDEX
1, Rue Paul De Fontenay
F- 45210 FERRIERES
www.redex-group.com
Tel: +33 2 38 94 42 00
Fax: +33 2 38 94 42 99
Email: info@redex-group.com

KRP

Scheda di prestazione — **RX183-006-A** — Page 2/2

INTERFACCE E DIMENSIONI ESTERNE: **SN:** 909805

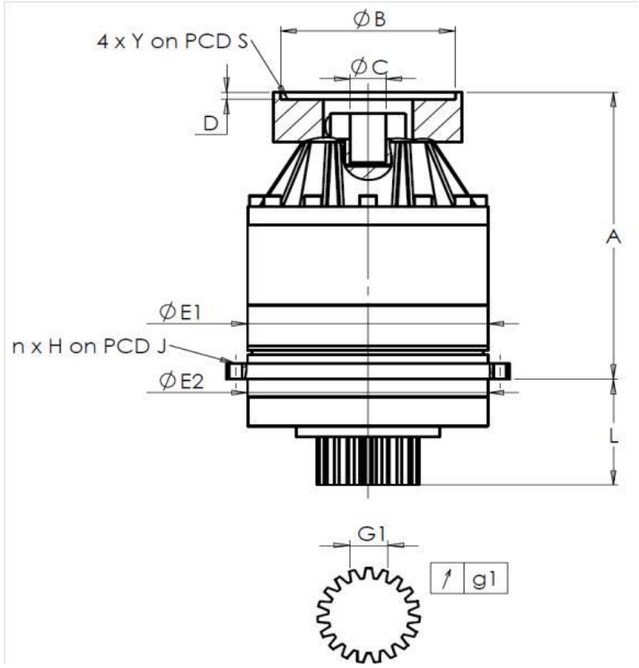

General tolerance: Js13 | *Cmm* Automatic / manual coordinate-measuring machine | *µm* Micrometer | *Cr* Calliper rule | *Di* Dial indicator | *Pg* Plug gauge

CASSA ESTERNA

	richiesta				misurata
					F3721
		E1	212h7 $^{0}_{-0,046}$	µm	211.99
		E2	200h7 $^{0}_{-0,046}$	µm	199.99
	n x H on PCD J		16 Ø14 on PCD 310	Cr	16 Ø14 on PCD 310
				Cr	
		A	226.5	µm	227.21
		L	94	µm	94.22

PIGNONE IN USCITA

	richiesta				misurata
					L2378
	Scostamento (su 3 denti)				
		G1	46,269 $^{0}_{-0,03}$	Cmm	44.25
	↗	g1	0,022	Di	0.02
	Coppia in ingresso a vuoto				
	linea 1				0,4 Nm

FLANGIA DEL MOTORE

	richiesta				misurata
	Ø	B	180H6 $^{+0,025}_{0}$	µm	180.01
	Ø	C	38F7 $^{+0,050}_{+0,025}$	µm	38.035
		D	8	Cr	8.04
	Ø	S1	215	Cr	215
	Ø	Y1	M12	Pg	M12

	Linea	Rigidità
Rigidità torsionale (Nm/arcmin)	1	574,81
Rigidità radiale (N/µm)	1	639

Livello di rumore

@1300 rpm entrata (dB(A))	56.5

Date: 30/07/2025 **Visa:** C DE MIRANDA

Version: A

REDEX
1, Rue Paul De Fontenay
F- 45210 FERRIERES
www.redex-group.com
Tel: +33 2 38 94 42 00
Fax: +33 2 38 94 42 99
Email: info@redex-group.com