CLIENTE:	FPT	**RIF. ORDINE CLIENTE:**	*127 FPT
DISTRIBUTORE:	REDEX ITALIA	**ORDINE INTERNO:**	220002
DESIGNAZIONE:	KRP2.M1.21.3.H.28/38	**NUMERO DI SERIE:**	909781
RIFERIMENTO:	RX133901-11	**RIFERIMENTO DELLA FLANGIA MOTORE:**	RX133903-01

Per l'installazione, fare riferimento al manuale d'uso KRP (182/008)

OSSERVAZIONE SPECIFICA:

Le immagini dei prodotti sono a carattere puramente illustrativo.

REDEX
1, Rue Paul De Fontenay
F- 45210 FERRIERES
www.redex-group.com
Tel: +33 2 38 94 42 00
Fax: +33 2 38 94 42 99
Email: info@redex-group.com

INTERFACCE E DIMENSIONI ESTERNE: **SN:** 909781

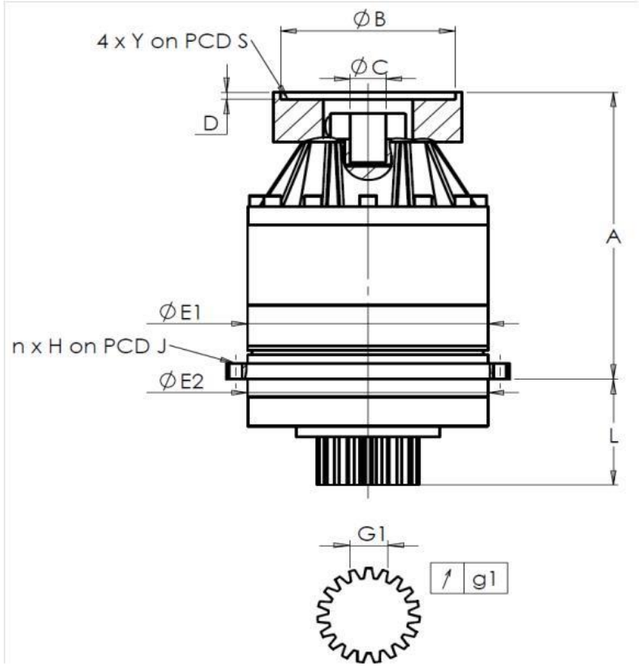

General tolerance: Js13	*Cmm*	Automatic / manual coordinate-measuring machine	*µm*	Micrometer	*Cr*	Calliper rule	*Di*	Dial indicator	*Pg*	Plug gauge

CASSA ESTERNA

	richiesta				misurata
					H6433
		E1	212h7 $^{0}_{-0,046}$	µm	211.98
		E2	200h7 $^{0}_{-0,046}$	µm	199.98
	n x H on PCD J		12 Ø9 on PCD 233	Cr	12 Ø9 on PCD 233
				Cr	
		A	288	µm	288.77
		L	94	µm	93.84

PIGNONE IN USCITA

	richiesta				misurata
					J754
	Scostamento (su 4 denti)				
		G1	44,27 $^{0}_{-0,03}$	Cmm	44.251
	↗	g1	0,022	Di	0.01
	Coppia in ingresso a vuoto				
	linea 1				1,2 Nm

FLANGIA DEL MOTORE

	richiesta				misurata
Ø	B	180H6 $^{+0,025}_{0}$		µm	180.01
Ø	C	38F7 $^{+0,050}_{+0,025}$		µm	38.03
	D	8		Cr	8.03
Ø	S1	215		Cr	215
Ø	Y1	M12		Pg	M12

	Linea	Rigidità
Rigidità torsionale (Nm/arcmin)	1	243,75
Rigidità radiale (N/µm)	1	633

Livello di rumore

@1600 rpm entrata (dB(A))	61.5

Date: 22/05/2025 **Visa:** C DE MIRANDA

Version: A

REDEX
1, Rue Paul De Fontenay
F- 45210 FERRIERES
www.redex-group.com
Tel: +33 2 38 94 42 00
Fax: +33 2 38 94 42 99
Email: info@redex-group.com