KRP

Scheda di prestazione	RX183-006-A	Page 1/2

CLIENTE:	FPT INDUSTRIE	**RIF. ORDINE CLIENTE:**	
DISTRIBUTORE:	REDEX ITALIA	**ORDINE INTERNO:**	219872
DESIGNAZIONE:	KRP2.M1.31.3.H.28/38	**NUMERO DI SERIE:**	909700
RIFERIMENTO:	RX133901-12	**RIFERIMENTO DELLA FLANGIA MOTORE:**	RX128581-01

Per l'installazione, fare riferimento al manuale d'uso KRP (182/008)

OSSERVAZIONE SPECIFICA:

Le immagini dei prodotti sono a carattere puramente illustrativo.

REDEX
1, Rue Paul De Fontenay
F- 45210 FERRIERES
www.redex-group.com
Tel: +33 2 38 94 42 00
Fax: +33 2 38 94 42 99
Email: info@redex-group.com

KRP

Scheda di prestazione	RX183-006-A	Page 2/2

INTERFACCE E DIMENSIONI ESTERNE: **SN:** 909700

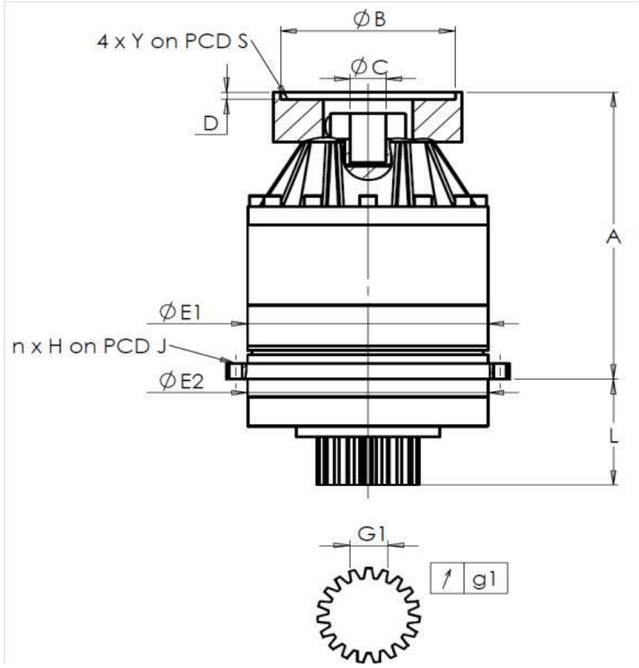

General tolerance: Js13	*Cmm* Automatic / manual coordinate-measuring machine	*µm* Micrometer	*Cr* Calliper rule	*Di* Dial indicator	*Pg* Plug gauge

CASSA ESTERNA

	richiesta				misurata
					H6440
		E1	212h7 $^{0}_{-0,046}$	µm	211.975
		E2	200h7 $^{0}_{-0,046}$	µm	199.98
	n x H on PCD J		12 Ø9 on PCD 233	Cr	12 Ø9 on PCD 233
				Cr	
		A	288	µm	288.74
		L	94	µm	93.82

PIGNONE IN USCITA

	richiesta				misurata
					G7390
	Scostamento (su 4 denti)				
		G1	44,27 $^{0}_{-0,03}$	Cmm	44.249
	↗	g1	0,022	Di	0.01
	Coppia in ingresso a vuoto				
	linea 1				0,8 Nm

FLANGIA DEL MOTORE

	richiesta				misurata
	Ø	B	181	µm	181
	Ø	C	38 $^{+0,05}_{+0,025}$	µm	38.025
		D	8	Cr	8.49
	Ø	S1	215	Cr	215
	Ø	Y1	M12	Pg	M12

	Linea	Rigidità
Rigidità torsionale (Nm/arcmin)	1	243,75
Rigidità radiale (N/µm)	1	617

Livello di rumore

@1600 rpm entrata (dB(A))	61.0

Date: 11/06/2025 **Visa:** C DE MIRANDA

Version: A

REDEX
1, Rue Paul De Fontenay
F- 45210 FERRIERES
www.redex-group.com
Tel: +33 2 38 94 42 00
Fax: +33 2 38 94 42 99
Email: info@redex-group.com