KRPX

Scheda di prestazione	RX183-007-D	Pagina 1/2

CLIENTE:	MECOF	**RIF. ORDINE CLIENTE:**	*606 MECOF
DISTRIBUTORE:	REDEX ITALIA	**ORDINE INTERNO:**	219800
DESIGNAZIONE:	KRPX3.M1.31.3.H.28/38	**NUMERO DI SERIE:**	909621
RIFERIMENTO:	RX134339-12	**RIFERIMENTO DELLA FLANGIA MOTORE:**	RX133903-01

Per l'installazione, fare riferimento al manuale d'uso KRPX (182/010)

OSSERVAZIONE SPECIFICA:

Le immagini dei prodotti sono a carattere puramente illustrativo.

REDEX
1, Rue Paul De Fontenay
F- 45210 FERRIERES
www.redex-group.com
Tel: +33 2 38 94 42 00
Fax: +33 2 38 94 42 99
Email: info@redex-group.com

KRPX

Scheda di prestazione	RX183-007-D	Pagina 2/2

INTERFACCE E DIMENSIONI ESTERNE: **SN:** 909621

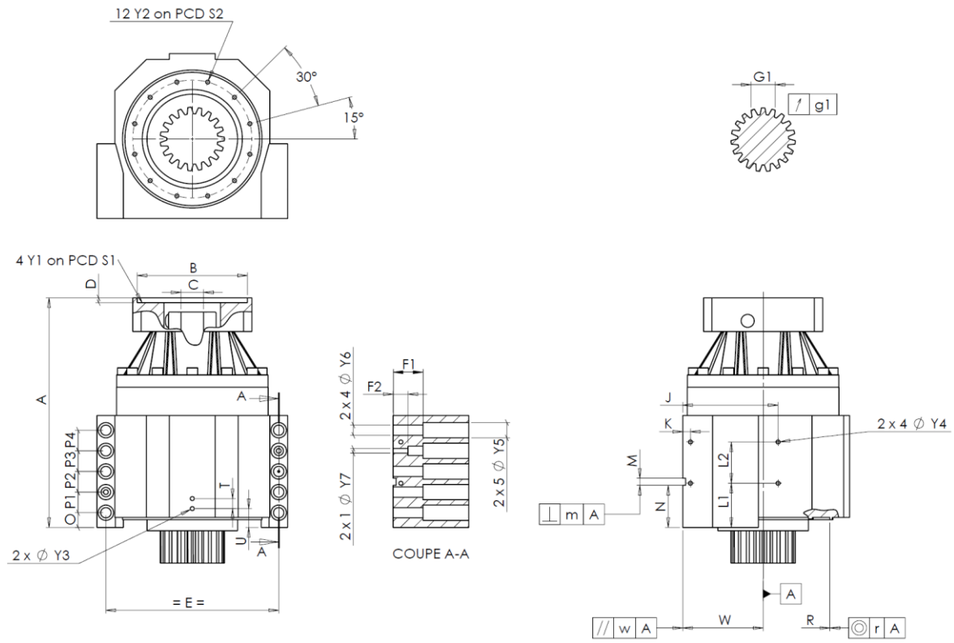

General tolerance: Js13 | *Cmm* Automatic / manual coordinate-measuring machine | *µm* Micrometer | *Cr* Calliper rule | *Di* Dial indicator | *Pg* Plug gauge

CASSA ESTERNA						CASSA ESTERNA						FLANGIA DEL MOTORE				
	richiesta				misurata		richiesta				misurata		richiesta			misurata
					H4557			L1	75	Cr	75					
		Y2	M8x15	Pg	M8x15			L2	70	Cr	70		Ø	B	180H6 $^{+0,025}_{0}$ µm	180.00
	Ø	S2	200 $^{+0,1}_{-0,1}$	Cr	200			J	160	Cr	160		Ø	C	38F7 $^{+0,050}_{+0,025}$ µm	38.025
		A	389.5	µm	389.69			K	13	Cr	13			D	8 Cr	8.05
		E	290	Cr	290		2 x 4Ø	Y4	M8x15	Pg	M8x15		Ø	S1	215 Cr	215
		O	25	Cr	25			F1	50	Cr	50		Ø	Y1	M12 Pg	M12
		P1	35	Cr	35			F2	25	Cr	25					
		P2	35	Cr	35		2 x 1Ø	Y7	12	µm	12		**Coppia in ingresso a vuoto**			
		P3	35	Cr	35		2 x 4Ø	Y6	17,5	µm	17,5		linea 1			2 Nm
		P4	35	Cr	35		2 x 5Ø	Y5	26	µm	26					
		T	17	Cr	17			M H6	12 $^{+0,011}_{0}$	Cmm	12				**Linea**	**Rigidità**
		U	32	Cr	32		⊥	m	0,05	Cmm	0.008		Rigidità torsionale (Nm/arcmin)		1	473,03
	2 x 1Ø	Y3	M8x15	Pg	M8x15			N	71,5 $^{+0,1}_{-0,1}$	Cmm	71.523					
		R	226 $^{+0,2}_{+0,1}$	Cmm	226.123	A		W	135 $^{+0,035}_{-0,035}$	Cmm	135.009		Rigidità radiale (N/µm)		1	856
	◎	r	0,1	Cmm	0.004		//	w	0,03 /A	Cmm	0.002					

PIGNONE IN USCITA					
					G7047
Scostamento (su 3 denti)					
		G1	39,25 $^{0}_{-0,03}$	Cmm	39.23
	↗	g1	0,022	Di	0.01

Livello di rumore	
@1600 rpm entrata (dB(A))	62.5

Date: 08/04/2025 **Visa:** C DE MIRANDA

Version: A

REDEX
1, Rue Paul De Fontenay
F- 45210 FERRIERES
www.redex-group.com
Tel: +33 2 38 94 42 00
Fax: +33 2 38 94 42 99
Email: info@redex-group.com