DRP		Seite
Prüfprotokoll	RX183/005-B	1/2

KUNDE:	REDEX GmbH	**BESTELLNUMMER:**	*KD2401040 NSH
VERTRETER:	REDEX GmbH	**REDEX AUFTRAGSNR:**	219746
ARTIKEL:	DRP2.M1.31.3.H.28/38	**SERIENNR:**	909470
ARTIKELNUMMER:	RX135309-12	**REFERENZ DES MOTORFLANSCHES:**	RX129461-01

Für die Montage, folgen Sie bitte unserem Dokument "User Manual DRP" (RX182/009)

BESONDERE ANMERKUNGEN:

Die Abbildungen der Produkte dienen nur zur Darstellung

REDEX
1, Rue Paul De Fontenay
F- 45210 FERRIERES
www.redex-group.com
Tel: +33 2 38 94 42 00
Fax: +33 2 38 94 42 99
Email: info@redex-group.com

DRP		Seite
Prüfprotokoll	RX183/005-B	2/2

ANSCHLÜSSE & AUSSENABMESSUNGEN: **SN:** 909470

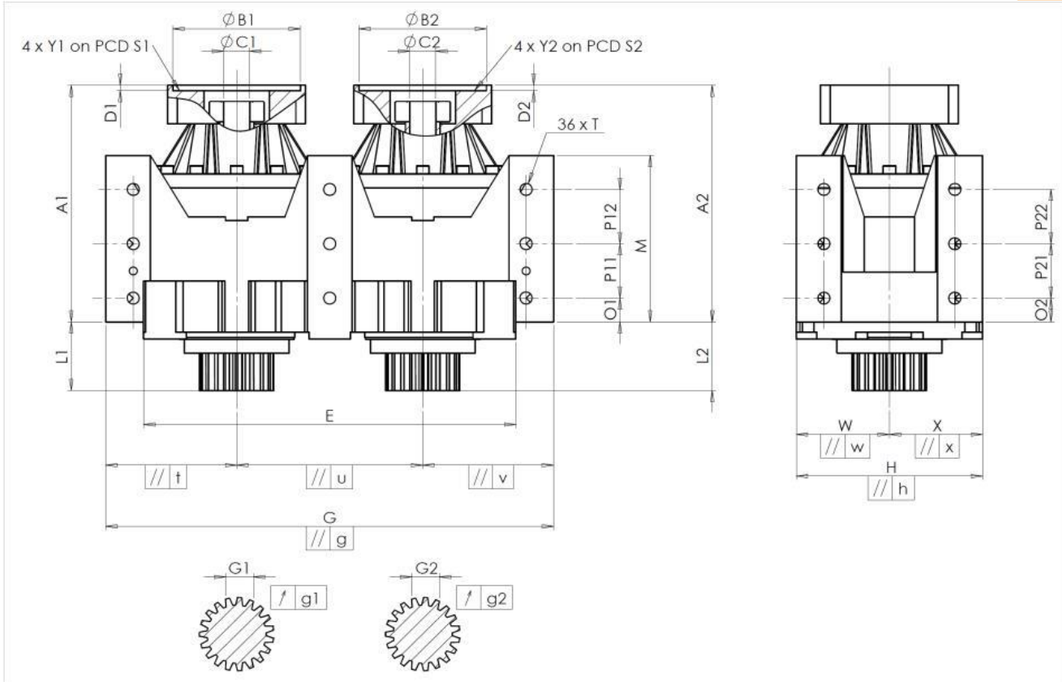

General tolerance: Js13 | Cmm: Automatic / manual coordinate-measuring machine | µm: Micrometer | Cr: Calliper rule | Di: Dial indicator | Pg: Plug gauge

GEHÄUSE

	Sollwert			Istwert
				H6983
	E	460 $^{0}_{-0,05}$	Cmm	459.978
	G	560 $^{+0,1}_{-0,1}$	Cmm	560.008
//	g	0,045	Cmm	0.023
//	t	0,045	Cmm	0.002
//	u	0,03	Cmm	0.01
//	v	0,045	Cmm	0.006
	W	115	Cmm	114.991
//	w	0,03	Cmm	0.011
	X	115	Cmm	115.028
//	x	0,03	Cmm	0.008
	H	230 $^{+0,025}_{-0,025}$	Cmm	230.019
//	h	0,02	Cmm	0.02
	A1	282	Cmm	282.693
	L1	85	Cmm	84.926
	A2	282	Cmm	282.654
	L2	85	Cmm	84.928

GEHÄUSE

	Sollwert			Istwert
	O1	30	Cr	30
	P11	75	Cr	75
	P12	75	Cr	75
	M	210 $^{+0,1}_{-0,1}$	Cmm	209.958
	O2	30	Cr	30
	P21	75	Cr	75
	P22	75	Cr	75
Ø	T	M16	Pg	M16

ABTRIEBSRITZEL

	Zahnrad 1			G7352
	Zahnweite (über 4 Zähne)			
	G1	44,27 $^{0}_{-0,03}$	Cmm	44.25
↗	g1	0,022	Di	0.02
	Zahnrad 2			G7359
	Zahnweite (über 4 Zähne)			
	G2	44,27 $^{0}_{-0,03}$	Cmm	44.25
↗	g2	0,022	Di	0.02

Leerlaufdrehmoment

Linie 1	1,5 Nm
Linie 2	1,6 Nm

MOTORFLANSCH

	Sollwert			Istwert
Ø	B1	131	µm	130.95
Ø	C1	32 $^{+0,05}_{+0,025}$	µm	32.025
	D1	5	Cr	5.5
Ø	S1	165	Cr	165
Ø	Y1	M10	Pg	M10
Ø	B2	131	µm	130.965
Ø	C2	32 $^{+0,05}_{+0,025}$	µm	32.04
	D2	5	Cr	5.495
Ø	S2	165	Cr	165
Ø	Y2	M10	Pg	M10

	Linie	Steifigkeit
Verdrehsteifigkeit (Nm/arcmin)	1	243,75
	2	243,75
Radiale Steifigkeit (N/µm)	1	626
	2	597

Geräuschpegel

@1600 rpm Eintrieb (dB(A))	66.0

Datum: 12/03/2025 **Von:** C DE MIRANDA

Version: A

REDEX
1, Rue Paul De Fontenay
F- 45210 FERRIERES
www.redex-group.com
Tel: +33 2 38 94 42 00
Fax: +33 2 38 94 42 99
Email: info@redex-group.com