KUNDE:	**REDEX GmbH**	**BESTELLNUMMER:**	***CS450435827-007 09/10/2024**
VERTRETER:	**REDEX GmbH**	**REDEX AUFTRAGSNR:**	**219516**
ARTIKEL:	**KRP2.M1.91.3.H.28/38**	**SERIENNR:**	**909425**
ARTIKELNUMMER:	**RX133901-33**	**REFERENZ DES MOTORFLANSCHES:**	**RX129461-01**

Für die Montage, folgen Sie bitte unserem Dokument "User Manual KRP" (RX182/008)

BESONDERE ANMERKUNGEN:

Die Abbildungen der Produkte dienen nur zur Darstellung

REDEX
1, Rue Paul De Fontenay
F- 45210 FERRIERES
www.redex-group.com
Tel: +33 2 38 94 42 00
Fax: +33 2 38 94 42 99
Email: info@redex-group.com

ANSCHLÜSSE & AUSSENABMESSUNGEN: **SN:** **909425**

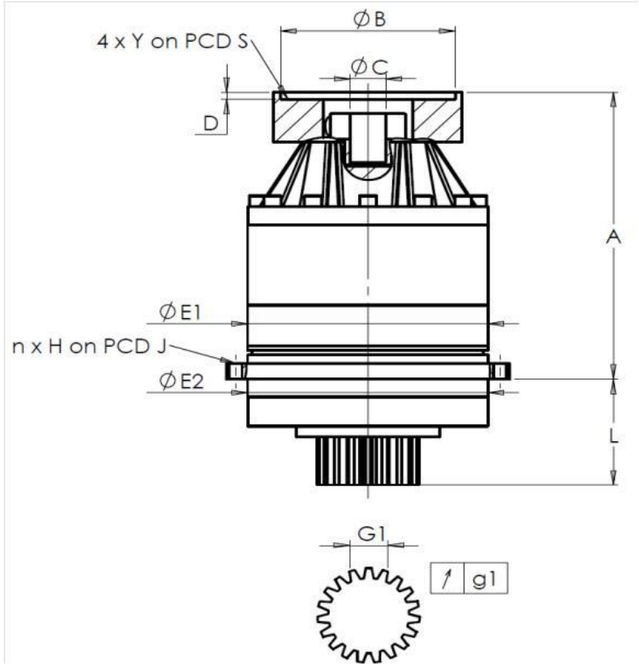

General tolerance: Js13	Cmm	Automatic / manual coordinate-measuring machine	µm	Micrometer	Cr	Calliper rule	Di	Dial indicator	Pg	Plug gauge

GEHÄUSE

	Sollwert				Istwert
					H2353
	E1	212h7 $^{0}_{-0,046}$	µm	211,975
	E2	200h7 $^{0}_{-0,046}$	µm	199,98
	n x H on PCD J	12 Ø9 on PCD 233	Cr	12 Ø9 on PCD 233
			Cr	
	A	273	µm	273,72
	L	94	µm	93,87

ABTRIEBSRITZEL

	Sollwert				Istwert
					G7416
	Zahnweite (über 4 Zähne)				
	G1	44,27 $^{0}_{-0,03}$	Cmm	44,257
	g1	0,022	Di	0,01
	Leerlaufdrehmoment				
	Linie 1			0,2 Nm

MOTORFLANSCH

	Sollwert				Istwert
	Ø	B	131	µm	131
	Ø	C	32 $^{+0,05}_{+0,025}$	µm	32,04
		D	5	Cr	5,49
	Ø	S1	165	Cr	165
	Ø	Y1	M10	Pg	M10

	Linie	Steifigkeit
Verdrehsteifigkeit (Nm/arcmin)	1	214
Radiale Steifigkeit (N/µm)	1	642

Geräuschpegel

@1600 rpm Eintrieb (dB(A))	62,0

Datum: 06/02/2025 **Von:** C DE MIRANDA

Version: A

REDEX
1, Rue Paul De Fontenay
F- 45210 FERRIERES
www.redex-group.com
Tel: +33 2 38 94 42 00
Fax: +33 2 38 94 42 99
Email: info@redex-group.com