KRPX

Scheda di prestazione	RX183-007-D	Pagina 1/2

CLIENTE:	INNSE	**RIF. ORDINE CLIENTE:**	*384 INNSE
DISTRIBUTORE:	REDEX ITALIA	**ORDINE INTERNO:**	219381
DESIGNAZIONE:	KRPX4+M.46.3.H.35/48	**NUMERO DI SERIE:**	909388
RIFERIMENTO:	RX131194-13	**RIFERIMENTO DELLA FLANGIA MOTORE:**	

Per l'installazione, fare riferimento al manuale d'uso KRPX (182/010)

OSSERVAZIONE SPECIFICA:

Le immagini dei prodotti sono a carattere puramente illustrativo.

REDEX
1, Rue Paul De Fontenay
F- 45210 FERRIERES
www.redex-group.com
Tel: +33 2 38 94 42 00
Fax: +33 2 38 94 42 99
Email: info@redex-group.com

KRPX

Scheda di prestazione	RX183-007-D	Pagina 2/2

INTERFACCE E DIMENSIONI ESTERNE: **SN:** 909388

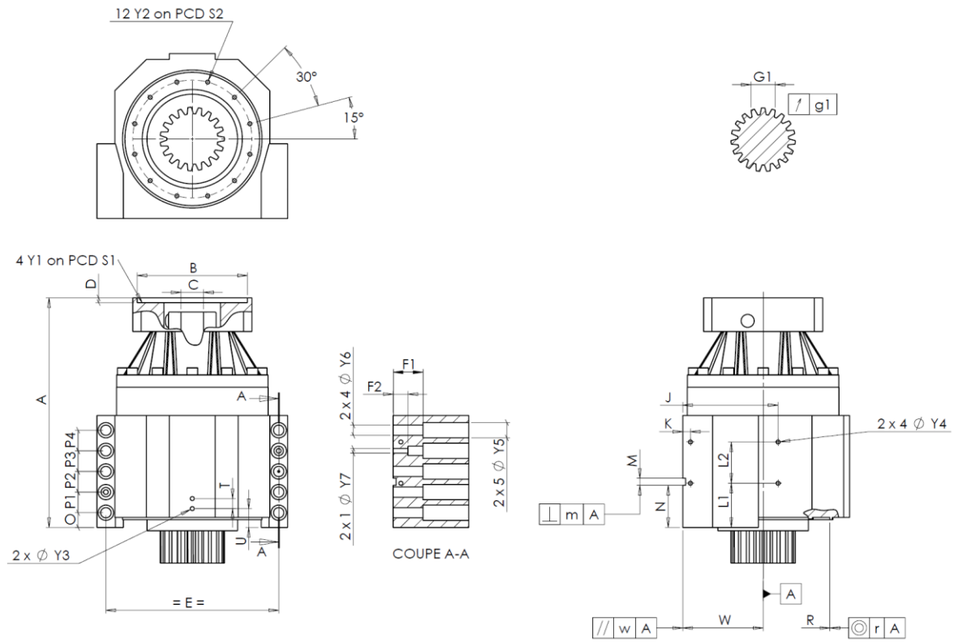

General tolerance: Js13	Cmm	Automatic / manual coordinate-measuring machine	µm	Micrometer	Cr	Calliper rule	Di	Dial indicator	Pg	Plug gauge

CASSA ESTERNA						CASSA ESTERNA						FLANGIA DEL MOTORE				
	richiesta				misurata		richiesta				misurata		richiesta			misurata
					G6403			L1	81	Cr	81					-
		Y2	M8x16	Pg	M8x16			L2	79	Cr	79		Ø	B	µm	
	Ø	S2	234 +0,1 -0,1	Cr	234			J	185	Cr	185		Ø	C	µm	
		A	386	µm				K	15	Cr	15			D	Cr	
		E	320	Cr	320		2 x 4Ø	Y4	M10x13	Pg	M10x13		Ø	S1	Cr	
		O	20	Cr	20			F1	60	Cr	60		Ø	Y1	Pg	
		P1	40	Cr	40			F2	30	Cr	30					
		P2	40	Cr	40		2 x 1Ø	Y7	14	µm	14		**Coppia in ingresso a vuoto**			
		P3	40	Cr	40		2 x 4Ø	Y6	22	µm	22		linea 1			1,7 Nm
		P4	40	Cr	40		2 x 5Ø	Y5	33	µm	33					
		T	20	Cr	20			M H6	15 +0,011 0	Cmm	15,01				**Linea**	**Rigidità**
		U	37	Cr	37		⊥	m	0,05	Cmm	0,024		Rigidità torsionale (Nm/arcmin)		1	574,81
	2 x 1Ø	Y3	M10x13	Pg	M10x13			N	72,5 +0,1 -0,1	Cmm	72,504					
		R	255 +0,2 +0,1	Cmm	255,155	A		W	158 +0,035 -0,035	Cmm	158,003		Rigidità radiale (N/µm)		1	1205
	◎	r	0,1	Cmm	0,038		//	w	0,03 /A	Cmm	0,006					

PIGNONE IN USCITA						Livello di rumore	
					G7000	@1300 rpm entrata (dB(A))	62,0
Scostamento (su 3 denti)							
		G1	46,9 0 -0,03	Cmm	46,885		
	↗	g1	0,022	Di	0,02		

Date: 31/01/2025 **Visa:** C DE MIRANDA

Version: A

REDEX
1, Rue Paul De Fontenay
F- 45210 FERRIERES
www.redex-group.com
Tel: +33 2 38 94 42 00
Fax: +33 2 38 94 42 99
Email: info@redex-group.com