KUNDE:	REIFENHAUSER	**BESTELLNUMMER:**	*CS450430056-007 REIFENHAUS
VERTRETER:	REDEX GmbH	**REDEX AUFTRAGSNR:**	219396
ARTIKEL:	KRP3.M1.91.3.H.28/38	**SERIENNR:**	909310
ARTIKELNUMMER:	RX134340-33	**REFERENZ DES MOTORFLANSCHES:**	RX128581-06

Für die Montage, folgen Sie bitte unserem Dokument "User Manual KRP" (RX182/008)

BESONDERE ANMERKUNGEN:

Die Abbildungen der Produkte dienen nur zur Darstellung

REDEX
1, Rue Paul De Fontenay
F- 45210 FERRIERES
www.redex-group.com
Tel: +33 2 38 94 42 00
Fax: +33 2 38 94 42 99
Email: info@redex-group.com

ANSCHLÜSSE & AUSSENABMESSUNGEN: **SN:** 909310

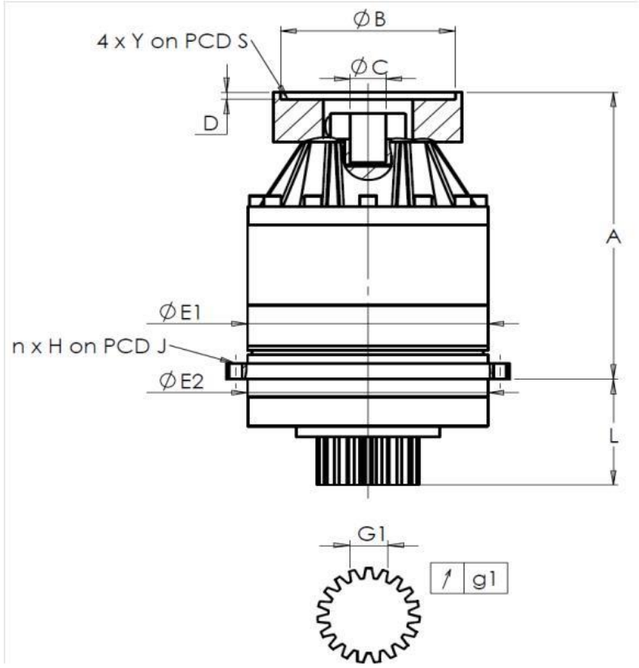

General tolerance: Js13	Cmm	Automatic / manual coordinate-measuring machine	µm	Micrometer	Cr	Calliper rule	Di	Dial indicator	Pg	Plug gauge

GEHÄUSE

Sollwert				Istwert
				G6282
	E1	255h7 $^{0}_{-0,052}$	µm	254,98
	E2	255h7 $^{0}_{-0,052}$	µm	254,985
n x H on PCD J		16 Ø13,5 on PCD 280	Cr	16 Ø13,5 on PCD 280
			Cr	
	A	338,5	µm	339,25
	L	121	µm	120,89

ABTRIEBSRITZEL

Sollwert				Istwert
				G7109
Zahnweite (über 3 Zähne)				
	G1	39,25 $^{0}_{-0,03}$	Cmm	39,23
↗	g1	0,022	Di	0,01
Leerlaufdrehmoment				
Linie 1				0,5 Nm

	Linie	Steifigkeit
Verdrehsteifigkeit (Nm/arcmin)	1	473,03
Radiale Steifigkeit (N/µm)	1	1041

MOTORFLANSCH

Sollwert				Istwert
Ø	B	181	µm	181
Ø	C	38 $^{+0,05}_{+0,025}$	µm	38,025
	D	8	Cr	8,50
Ø	S1	215	Cr	215
Ø	Y1	M12	Pg	M12

Geräuschpegel

@1600 rpm Eintrieb (dB(A))	62,0

Datum: 20/12/2024 **Von:** C DE MIRANDA

Version: A

REDEX
1, Rue Paul De Fontenay
F- 45210 FERRIERES
www.redex-group.com
Tel: +33 2 38 94 42 00
Fax: +33 2 38 94 42 99
Email: info@redex-group.com