KUNDE:	REIFENHAUSER	**BESTELLNUMMER:**	*CS450431822-007 REIFENHAUS
VERTRETER:	REDEX GmbH	**REDEX AUFTRAGSNR:**	219422
ARTIKEL:	KRP2.M1.91.3.H.28/38	**SERIENNR:**	909291
ARTIKELNUMMER:	RX133901-33	**REFERENZ DES MOTORFLANSCHES:**	RX129461-01

Für die Montage, folgen Sie bitte unserem Dokument "User Manual KRP" (RX182/008)

BESONDERE ANMERKUNGEN:

Die Abbildungen der Produkte dienen nur zur Darstellung

REDEX
1, Rue Paul De Fontenay
F- 45210 FERRIERES
www.redex-group.com
Tel: +33 2 38 94 42 00
Fax: +33 2 38 94 42 99
Email: info@redex-group.com

ANSCHLÜSSE & AUSSENABMESSUNGEN: **SN:** 909291

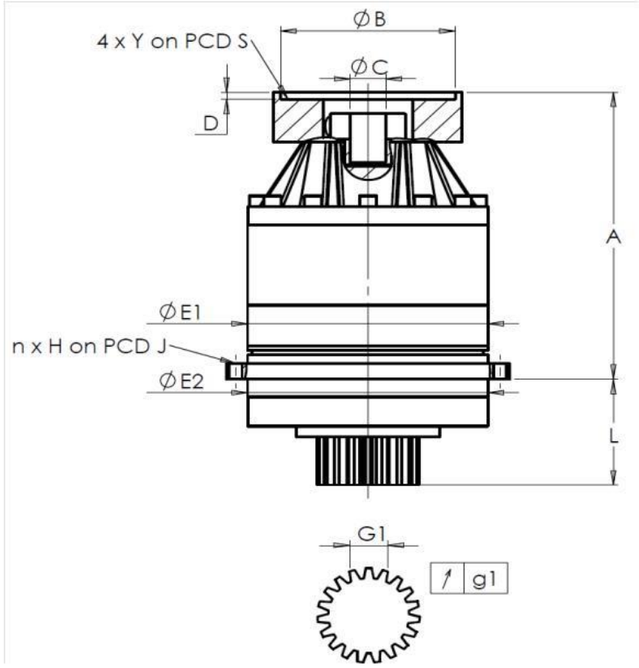

General tolerance: Js13 | *Cmm* Automatic / manual coordinate-measuring machine | *µm* Micrometer | *Cr* Calliper rule | *Di* Dial indicator | *Pg* Plug gauge

GEHÄUSE

	Sollwert				Istwert
					G9356
	E1	212h7 $^{0}_{-0,046}$	µm	211,98
	E2	200h7 $^{0}_{-0,046}$	µm	199,995
	n x H on PCD J	12 Ø9 on PCD 233	Cr	12 Ø9 on PCD 233
			Cr	
	A	273	µm	273,78
	L	94	µm	93,87

ABTRIEBSRITZEL

	Sollwert				Istwert
					G7310
	Zahnweite (über 4 Zähne)				
	G1	44,27 $^{0}_{-0,03}$	Cmm	44,26
↗	g1	0,022	Di	0,01
	Leerlaufdrehmoment				
	Linie 1			0,2 Nm

MOTORFLANSCH

	Sollwert				Istwert
Ø	B	131	µm	131,02
Ø	C	32 $^{+0,05}_{+0,025}$	µm	32,025
	D	5	Cr	5,48
Ø	S1	165	Cr	165
Ø	Y1	M10	Pg	M10

	Linie	Steifigkeit
Verdrehsteifigkeit (Nm/arcmin)	1	243,75
Radiale Steifigkeit (N/µm)	1	558

Geräuschpegel

@1600 rpm Eintrieb (dB(A))	61,0

Datum: 05/12/2024 **Von:** C DE MIRANDA

Version: A

REDEX
1, Rue Paul De Fontenay
F- 45210 FERRIERES
www.redex-group.com
Tel: +33 2 38 94 42 00
Fax: +33 2 38 94 42 99
Email: info@redex-group.com