KUNDE:	REIFENHAUSER	**BESTELLNUMMER:**	*CS450431822-007 REIFENHAUS
VERTRETER:	REDEX GmbH	**REDEX AUFTRAGSNR:**	219422
ARTIKEL:	KRP2.M1.91.3.H.28/38	**SERIENNR:**	909286
ARTIKELNUMMER:	RX133901-33	**REFERENZ DES MOTORFLANSCHES:**	RX129461-01

Für die Montage, folgen Sie bitte unserem Dokument "User Manual KRP" (RX182/008)

BESONDERE ANMERKUNGEN:

Die Abbildungen der Produkte dienen nur zur Darstellung

REDEX
1, Rue Paul De Fontenay
F- 45210 FERRIERES
www.redex-group.com
Tel: +33 2 38 94 42 00
Fax: +33 2 38 94 42 99
Email: info@redex-group.com

ANSCHLÜSSE & AUSSENABMESSUNGEN: **SN:** 909286

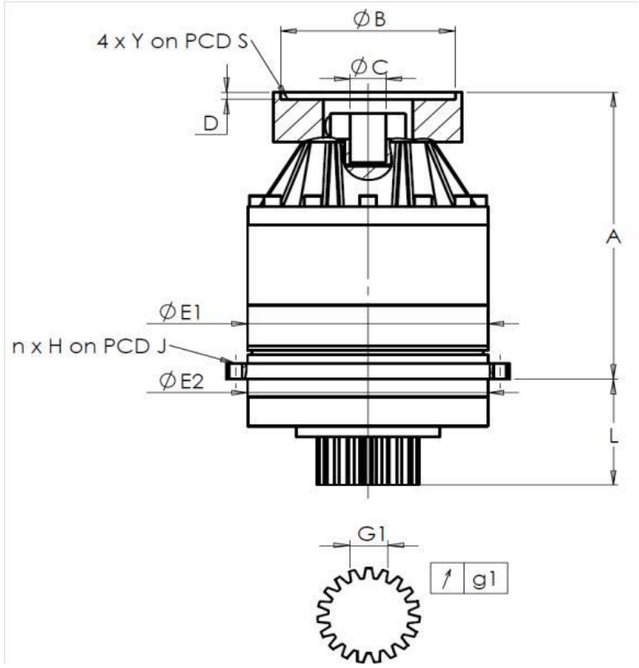

General tolerance: Js13	Cmm	Automatic / manual coordinate-measuring machine	µm	Micrometer	Cr	Calliper rule	Di	Dial indicator	Pg	Plug gauge

GEHÄUSE

	Sollwert				Istwert
					H2407
	E1	212h7 $^{0}_{-0,046}$	µm	211,97
	E2	200h7 $^{0}_{-0,046}$	µm	199,985
	n x H on PCD J	12 Ø9 on PCD 233	Cr	12 Ø9 on PCD 233
			Cr	
	A	273	µm	273,77
	L	94	µm	93,77

ABTRIEBSRITZEL

	Sollwert				Istwert
					G7321
	Zahnweite (über 4 Zähne)				
		G1	44,27 $^{0}_{-0,03}$	Cmm	44,26
	↗	g1	0,022	Di	0,01
	Leerlaufdrehmoment				
	Linie 1				0,3 Nm

	Linie	Steifigkeit
Verdrehsteifigkeit (Nm/arcmin)	1	243,75
Radiale Steifigkeit (N/µm)	1	621

MOTORFLANSCH

	Sollwert				Istwert
Ø	B	131		µm	130,99
Ø	C	32 $^{+0,05}_{+0,025}$		µm	32,04
	D	5		Cr	5,49
Ø	S1	165		Cr	165
Ø	Y1	M10		Pg	M10

Geräuschpegel

@1600 rpm Eintrieb (dB(A))	61,5

Datum: 05/12/2024 **Von:** C DE MIRANDA

Version: A

REDEX
1, Rue Paul De Fontenay
F- 45210 FERRIERES
www.redex-group.com
Tel: +33 2 38 94 42 00
Fax: +33 2 38 94 42 99
Email: info@redex-group.com