KRPX

Scheda di prestazione	RX183-007-D	Pagina 1/2

CLIENTE:	EMCO	**RIF. ORDINE CLIENTE:**	*377 EMCO
DISTRIBUTORE:	REDEX ITALIA	**ORDINE INTERNO:**	219380
DESIGNAZIONE:	KRPX3.M1.31.3.H.28/38	**NUMERO DI SERIE:**	909236
RIFERIMENTO:	RX134339-12	**RIFERIMENTO DELLA FLANGIA MOTORE:**	RX133903-01

Per l'installazione, fare riferimento al manuale d'uso KRPX (182/010)

OSSERVAZIONE SPECIFICA:

Le immagini dei prodotti sono a carattere puramente illustrativo.

REDEX
1, Rue Paul De Fontenay
F- 45210 FERRIERES
www.redex-group.com
Tel: +33 2 38 94 42 00
Fax: +33 2 38 94 42 99
Email: info@redex-group.com

KRPX

Scheda di prestazione	RX183-007-D	Pagina 2/2

INTERFACCE E DIMENSIONI ESTERNE: **SN:** 909236

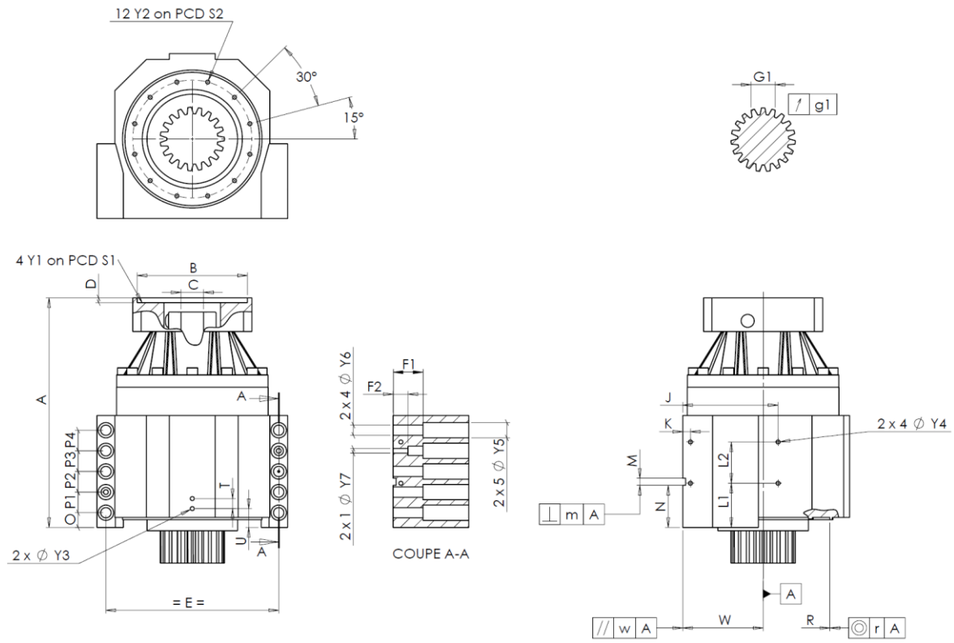

General tolerance: Js13	Cmm	Automatic / manual coordinate-measuring machine	µm	Micrometer	Cr	Calliper rule	Di	Dial indicator	Pg	Plug gauge

CASSA ESTERNA						CASSA ESTERNA						FLANGIA DEL MOTORE				
	richiesta				misurata		richiesta				misurata		richiesta			misurata
					G9425			L1	75	Cr	75					
		Y2	M8x15	Pg	M8x15			L2	70	Cr	70		Ø	B	180H6 $^{+0,025}_{0}$ µm	180,005
	Ø	S2	200 $^{+0,1}_{-0,1}$	Cr	200			J	160	Cr	160		Ø	C	38F7 $^{+0,050}_{+0,025}$ µm	38,03
		A	389,5	µm	389,59			K	13	Cr	13			D	8 Cr	8,04
		E	290	Cr	290		2 x 4Ø	Y4	M8x15	Pg	M8x15		Ø	S1	215 Cr	215
		O	25	Cr	25			F1	50	Cr	50		Ø	Y1	M12 Pg	M12
		P1	35	Cr	35			F2	25	Cr	25					
		P2	35	Cr	35		2 x 1Ø	Y7	12	µm	12		**Coppia in ingresso a vuoto**			
		P3	35	Cr	35		2 x 4Ø	Y6	17,5	µm	17,5		linea 1			0,6 Nm
		P4	35	Cr	35		2 x 5Ø	Y5	26	µm	26					
		T	17	Cr	17			M H6	12 $^{+0,011}_{0}$	Cmm	12,002				**Linea**	**Rigidità**
		U	32	Cr	32		⊥	m	0,05	Cmm	0,028		Rigidità torsionale (Nm/arcmin)		1	473,03
	2 x 1Ø	Y3	M8x15	Pg	M8x15			N	71,5 $^{+0,1}_{-0,1}$	Cmm	71,532					
		R	226 $^{+0,2}_{+0,1}$	Cmm	226,127	A		W	135 $^{+0,035}_{-0,035}$	Cmm	135,016		Rigidità radiale (N/µm)		1	1122
	◎	r	0,1	Cmm	0,019		//	w	0,03 /A	Cmm	0,004					

PIGNONE IN USCITA						Livello di rumore	
					F5304	@1600 rpm entrata (dB(A))	63,5
Scostamento (su 3 denti)							
		G1	39,25 $^{0}_{-0,03}$	Cmm	39,232		
	↗	g1	0,022	Di	0,01		

Date: 18/12/2024 **Visa:** C DE MIRANDA

Version: A

REDEX
1, Rue Paul De Fontenay
F- 45210 FERRIERES
www.redex-group.com
Tel: +33 2 38 94 42 00
Fax: +33 2 38 94 42 99
Email: info@redex-group.com