KUNDE:	ASMAG	**BESTELLNUMMER:**	*11541-230018E1 ASMAG
VERTRETER:	REDEX GmbH	**REDEX AUFTRAGSNR:**	219297
ARTIKEL:	KRPX2.M1.5.3.H.35/48	**SERIENNR:**	909212
ARTIKELNUMMER:	RX135971-00	**REFERENZ DES MOTORFLANSCHES:**	RX136007-00

Für die Montage, folgen Sie bitte unserem Dokument "User Manual KRPX" (RX182/010)

BESONDERE ANMERKUNGEN:

Die Abbildungen der Produkte dienen nur zur Darstellung

REDEX
1, Rue Paul De Fontenay
F- 45210 FERRIERES
www.redex-group.com
Tel: +33 2 38 94 42 00
Fax: +33 2 38 94 42 99
Email: info@redex-group.com

ANSCHLÜSSE & AUSSENABMESSUNGEN: **SN:** 909212

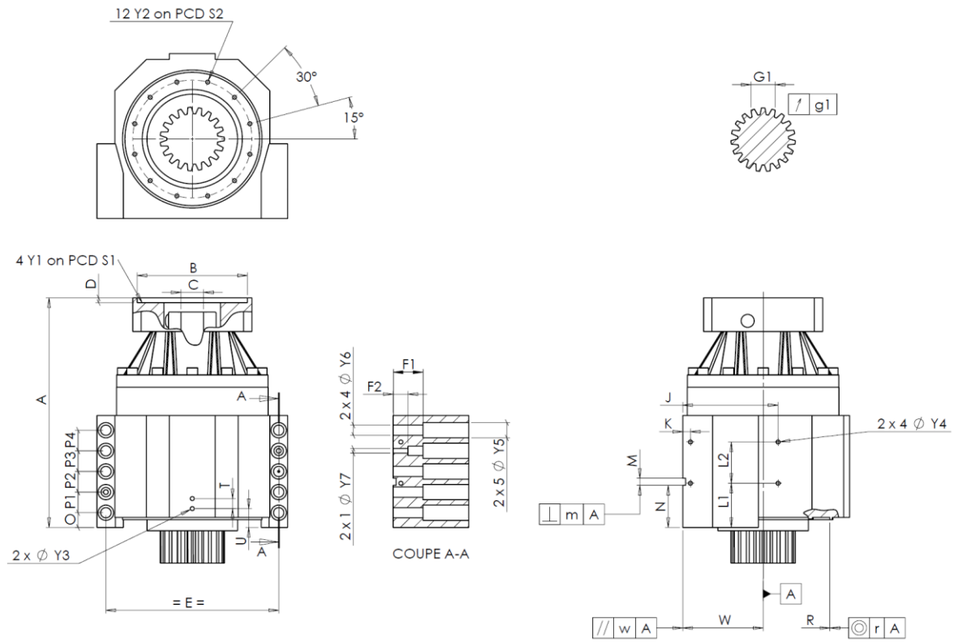

General tolerance: Js13	Cmm	Automatic / manual coordinate-measuring machine	µm	Micrometer	Cr	Calliper rule	Di	Dial indicator	Pg	Plug gauge

GEHÄUSE						GEHÄUSE						MOTORFLANSCH					
	Sollwert				Istwert		Sollwert				Istwert		Sollwert				Istwert
					G5186			L1	60		Cr	60					-
		Y2	M6x12	Pg	M6x12			L2	60		Cr	60	Ø	B	251	µm	251
	Ø	S2	165 +0,1 -0,1	Cr	165			J	130		Cr	130	Ø	C	48F7 +0,050 +0,025	µm	48,03
		A	328	µm	328,72			K	11		Cr	11		D	8	Cr	8,5
		E	240	Cr	240		2 x 4Ø	Y4	M6x12		Pg	M6x12	Ø	S1	300	Cr	300
		O	15	Cr	15			F1	40		Cr	40	Ø	Y1	M16	Pg	M16
		P1	30	Cr	30			F2	24		Cr	24					
		P2	30	Cr	30		2 x 1Ø	Y7	10		µm	10	**Leerlaufdrehmoment**				
		P3	30	Cr	30		2 x 4Ø	Y6	15,5		µm	15,5	Linie 1				2,8 Nm
		P4	30	Cr	30		2 x 5Ø	Y5	24		µm	24					
		T	14	Cr	14			M H6	10 +0,009 0		Cmm	10,002				Linie	Steifigkeit
		U	26	Cr	26		⊥	m	0,05		Cmm	0,007	Verdrehsteifigkeit (Nm/arcmin)			1	243,75
	2 x 1Ø	Y3	M6x12	Pg	M6x12			N	55 +0,1 -0,1		Cmm	55,034					
		R	186 +0,2 +0,1	Cmm	186,139	A		W	110 +0,02 -0,02		Cmm	109,988	Radiale Steifigkeit (N/µm)			1	546
	◎	r	0,1	Cmm	0,012		//	w	0,03	/A	Cmm	0,006					

ABTRIEBSRITZEL						Geräuschpegel	
					G7290	@1100 rpm Eintrieb (dB(A))	65,0
Zahnweite (über 4 Zähne)							
		G1	44,27 0 -0,03	Cmm	44,253		
	↗	g1	0,022	Di	0,02		

Datum: 14/01/2025 **Von:** C DE MIRANDA

Version: A

REDEX
1, Rue Paul De Fontenay
F- 45210 FERRIERES
www.redex-group.com
Tel: +33 2 38 94 42 00
Fax: +33 2 38 94 42 99
Email: info@redex-group.com