KUNDE:	DMG	**BESTELLNUMMER:**	151440
VERTRETER:		**REDEX AUFTRAGSNR:**	218398
ARTIKEL:	KRPX2.M1.10D.3.H.35/48	**SERIENNR:**	909008
ARTIKELNUMMER:	RX135375-03	**REFERENZ DES MOTORFLANSCHES:**	RX128583-01

Für die Montage, folgen Sie bitte unserem Dokument "User Manual KRPX" (RX182/010)

BESONDERE ANMERKUNGEN:

Die Abbildungen der Produkte dienen nur zur Darstellung

REDEX
1, Rue Paul De Fontenay
F- 45210 FERRIERES
www.redex-group.com
Tel: +33 2 38 94 42 00
Fax: +33 2 38 94 42 99
Email: info@redex-group.com

ANSCHLÜSSE & AUSSENABMESSUNGEN: **SN:** 909008

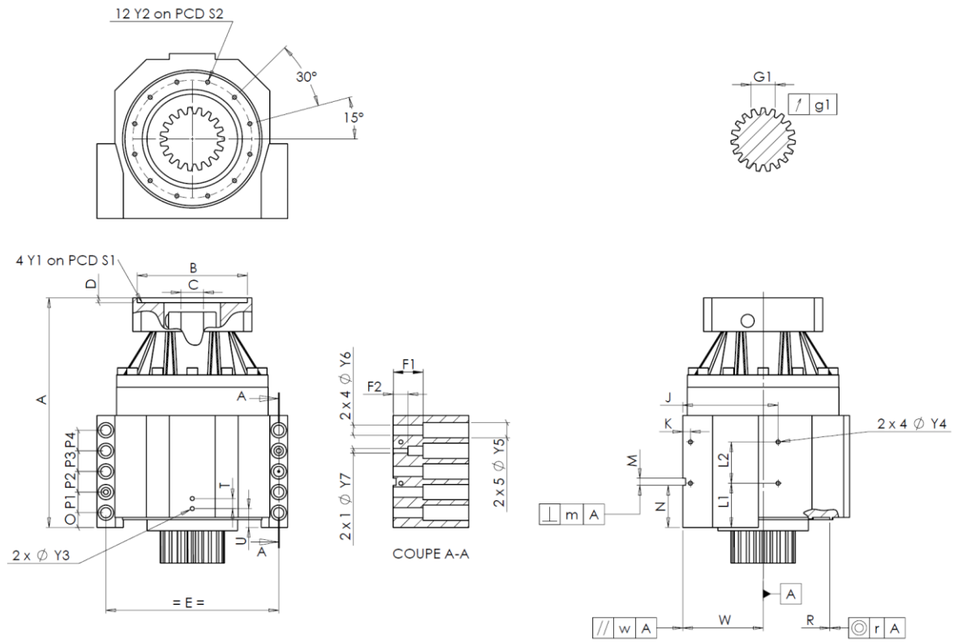

General tolerance: Js13	Cmm	Automatic / manual coordinate-measuring machine	µm	Micrometer	Cr	Calliper rule	Di	Dial indicator	Pg	Plug gauge

GEHÄUSE						GEHÄUSE						MOTORFLANSCH					
	Sollwert				Istwert		Sollwert				Istwert		Sollwert				Istwert
					G5184			L1	60		Cr	60					
		Y2	M6x12	Pg	M6x12			L2	60		Cr	60	Ø	B	181	µm	181
	Ø	S2	165 +0,1 -0,1	Cr	165			J	130		Cr	130	Ø	C	38 +0,05 +0,025	µm	38.025
		A	295	µm	295.63			K	11		Cr	11		D	8	Cr	8.53
		E	240	Cr	240		2 x 4Ø	Y4	M6x12		Pg	M6x12	Ø	S1	215	Cr	215
		O	15	Cr	15			F1	40		Cr	40	Ø	Y1	M12	Pg	M12
		P1	30	Cr	30			F2	24		Cr	24					
		P2	30	Cr	30		2 x 1Ø	Y7	10		µm	10	**Leerlaufdrehmoment**				
		P3	30	Cr	30		2 x 4Ø	Y6	15,5		µm	15,5	Linie 1				1,4 Nm
		P4	30	Cr	30		2 x 5Ø	Y5	24		µm	24					
		T	14	Cr	14			M H6	10 +0,009 0		Cmm	10				**Linie**	**Steifigkeit**
		U	26	Cr	26		⊥	m	0,05		Cmm	0.009	Verdrehsteifigkeit (Nm/arcmin)			1	243,75
	2 x 1Ø	Y3	M6x12	Pg	M6x12			N	55 +0,1 -0,1		Cmm	55.047					
		R	186 +0,2 +0,1	Cmm	186.135	A		W	110 +0,02 -0,02		Cmm	109.98	Radiale Steifigkeit (N/µm)			1	615
	◎	r	0,1	Cmm	0.008		//	w	0,03	/A	Cmm	0.003					

ABTRIEBSRITZEL						Geräuschpegel	
					F4921	@1100 rpm Eintrieb (dB(A))	60.0
Zahnweite (über 4 Zähne)							
		G1	44,27 0 -0,03	Cmm	44.245		
	↗	g1	0,022	Di	0.01		

Datum: 19/09/2024 **Von:** C DE MIRANDA

Version: A

REDEX
1, Rue Paul De Fontenay
F- 45210 FERRIERES
www.redex-group.com
Tel: +33 2 38 94 42 00
Fax: +33 2 38 94 42 99
Email: info@redex-group.com