CLIENTE:	PAMA	**RIF. ORDINE CLIENTE:**	194
DISTRIBUTORE:	ANDANTEX S.r.l	**ORDINE INTERNO:**	219162
DESIGNAZIONE:	KRP2.M1.31.3.H.28/38	**NUMERO DI SERIE:**	908976
RIFERIMENTO:	RX133901-12	**RIFERIMENTO DELLA FLANGIA MOTORE:**	RX128581-01

Per l'installazione, fare riferimento al manuale d'uso KRP (182/008)

OSSERVAZIONE SPECIFICA:

Le immagini dei prodotti sono a carattere puramente illustrativo.

REDEX
1, Rue Paul De Fontenay
F- 45210 FERRIERES
www.redex-group.com
Tel: +33 2 38 94 42 00
Fax: +33 2 38 94 42 99
Email: info@redex-group.com

INTERFACCE E DIMENSIONI ESTERNE: **SN:** 908976

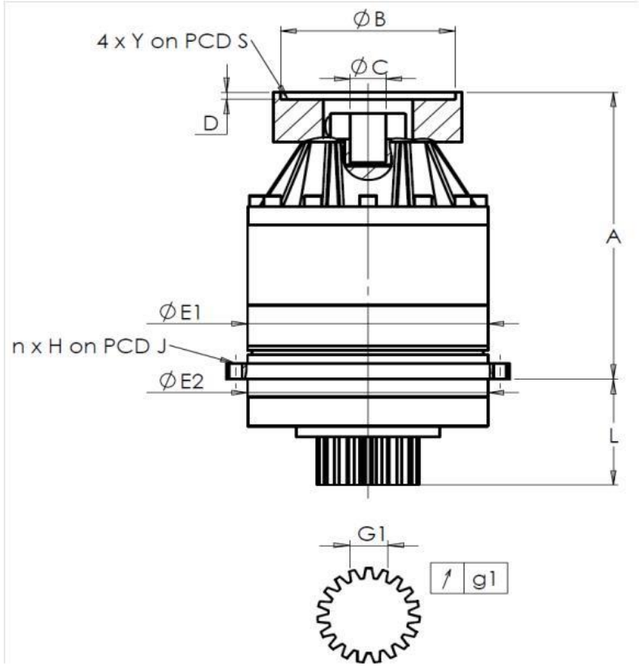

General tolerance: Js13	Cmm	Automatic / manual coordinate-measuring machine	µm	Micrometer	Cr	Calliper rule	Di	Dial indicator	Pg	Plug gauge

CASSA ESTERNA

	richiesta				misurata
					G5933
		E1	212h7 $^{0}_{-0,046}$	µm	211,98
		E2	200h7 $^{0}_{-0,046}$	µm	199,98
	n x H on PCD J		12 Ø9 on PCD 233	Cr	12 Ø9 on PCD 233
				Cr	
		A	288	µm	288,78
		L	94	µm	93,86

PIGNONE IN USCITA

	richiesta				misurata
					F4965
	Scostamento (su 4 denti)				
		G1	44,27 $^{0}_{-0,03}$	Cmm	44,25
	↗	g1	0,022	Di	0,01
	Coppia in ingresso a vuoto				
	linea 1				0,9 Nm

FLANGIA DEL MOTORE

	richiesta				misurata
	Ø	B	181	µm	181
	Ø	C	38 $^{+0,05}_{+0,025}$	µm	38,025
		D	8	Cr	8,49
	Ø	S1	215	Cr	215
	Ø	Y1	M12	Pg	M12

	Linea	Rigidità
Rigidità torsionale (Nm/arcmin)	1	243,75
Rigidità radiale (N/µm)	1	628

Livello di rumore

@1600 rpm entrata (dB(A))	63,5

Date: 05/09/2024 **Visa:** C DE MIRANDA

Version: A

REDEX
1, Rue Paul De Fontenay
F- 45210 FERRIERES
www.redex-group.com
Tel: +33 2 38 94 42 00
Fax: +33 2 38 94 42 99
Email: info@redex-group.com