KRPX

Scheda di prestazione	RX183-007-D	Pagina 1/2

CLIENTE:	**INNSE BERARDI**	**RIF. ORDINE CLIENTE:**	**261**
DISTRIBUTORE:	**ANDANTEX S.r.l**	**ORDINE INTERNO:**	**219223**
DESIGNAZIONE:	**KRPX3.M1.46.3.H.28/38**	**NUMERO DI SERIE:**	**908947**
RIFERIMENTO:	**RX134339-13**	**RIFERIMENTO DELLA FLANGIA MOTORE:**	

Per l'installazione, fare riferimento al manuale d'uso KRPX (182/010)

OSSERVAZIONE SPECIFICA:

Le immagini dei prodotti sono a carattere puramente illustrativo.

REDEX
1, Rue Paul De Fontenay
F- 45210 FERRIERES
www.redex-group.com
Tel: +33 2 38 94 42 00
Fax: +33 2 38 94 42 99
Email: info@redex-group.com

KRPX

Scheda di prestazione	RX183-007-D	Pagina 2/2

INTERFACCE E DIMENSIONI ESTERNE: **SN:** **908947**

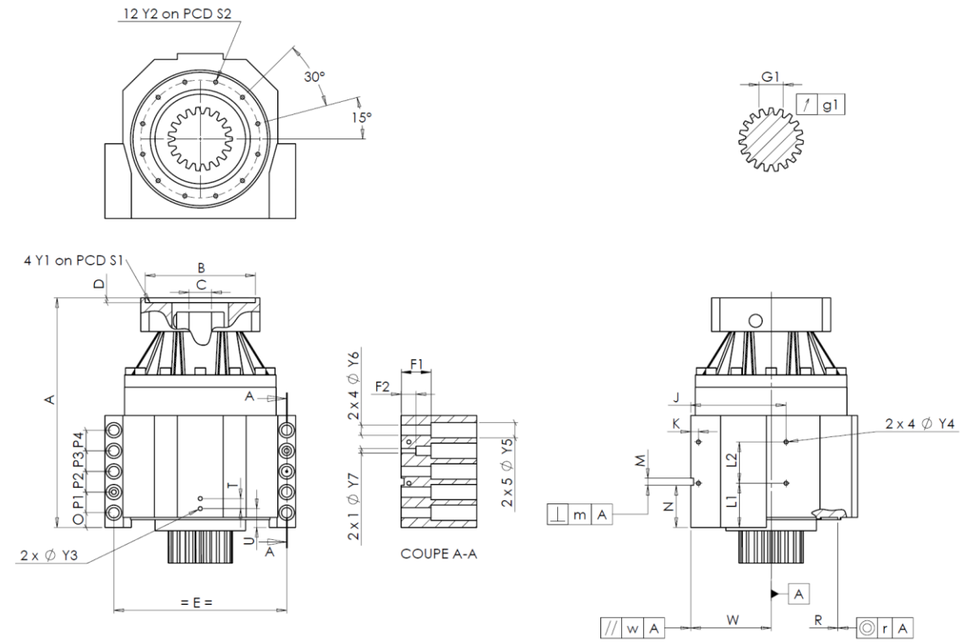

General tolerance: Js13	Cmm	Automatic / manual coordinate-measuring machine	µm	Micrometer	Cr	Calliper rule	Di	Dial indicator	Pg	Plug gauge

CASSA ESTERNA						CASSA ESTERNA						FLANGIA DEL MOTORE				
		richiesta			misurata			richiesta			misurata			richiesta			misurata
					G5559			L1	75	Cr	75						-
		Y2	M8x15	Pg	M8x15			L2	70	Cr	70		Ø	B		µm	
	Ø	S2	200 +0,1 -0,1	Cr	200			J	160	Cr	160		Ø	C		µm	
		A	332.5	µm	332.05			K	13	Cr	13			D		Cr	
		E	290	Cr	290		2 x 4Ø	Y4	M8x15	Pg	M8x15		Ø	S1		Cr	
		O	25	Cr	25			F1	50	Cr	50		Ø	Y1		Pg	
		P1	35	Cr	35			F2	25	Cr	25						
		P2	35	Cr	35		2 x 1Ø	Y7	12	µm	12		**Coppia in ingresso a vuoto**				
		P3	35	Cr	35		2 x 4Ø	Y6	17,5	µm	17,5		linea 1				1,2 Nm
		P4	35	Cr	35		2 x 5Ø	Y5	26	µm	26						
		T	17	Cr	17			M H6	12 +0,011 0	Cmm	12					**Linea**	**Rigidità**
		U	32	Cr	32		⊥	m	0,05	Cmm	0.025		Rigidità torsionale (Nm/arcmin)			1	397
	2 x 1Ø	Y3	M8x15	Pg	M8x15			N	71,5 +0,1 -0,1	Cmm	71.512						
		R	226 +0,2 +0,1	Cmm	226.127	A		W	135 +0,035 -0,035	Cmm	135.012		Rigidità radiale (N/µm)			1	975
	◎	r	0,1	Cmm	0.015		//	w	0,03 /A	Cmm	0.006						

PIGNONE IN USCITA						Livello di rumore	
					F5200	@1600 rpm entrata (dB(A))	60.5
Scostamento (su 3 denti)							
		G1	39,25 0 -0,03	Cmm	39.225		
	↗	g1	0,022	Di	0.015		

Date: 02/10/2024 **Visa:** C DE MIRANDA

Version: A

REDEX
1, Rue Paul De Fontenay
F- 45210 FERRIERES
www.redex-group.com
Tel: +33 2 38 94 42 00
Fax: +33 2 38 94 42 99
Email: info@redex-group.com