KRPX

Scheda di prestazione	RX183-007-D	Pagina 1/2

CLIENTE:	INNSE BERARDI	**RIF. ORDINE CLIENTE:**	261
DISTRIBUTORE:	ANDANTEX S.r.l	**ORDINE INTERNO:**	219223
DESIGNAZIONE:	KRPX3.M1.46.3.H.28/38	**NUMERO DI SERIE:**	908945
RIFERIMENTO:	RX134339-13	**RIFERIMENTO DELLA FLANGIA MOTORE:**	

Per l'installazione, fare riferimento al manuale d'uso KRPX (182/010)

OSSERVAZIONE SPECIFICA:

Le immagini dei prodotti sono a carattere puramente illustrativo.

REDEX
1, Rue Paul De Fontenay
F- 45210 FERRIERES
www.redex-group.com
Tel: +33 2 38 94 42 00
Fax: +33 2 38 94 42 99
Email: info@redex-group.com

KRPX

Scheda di prestazione	RX183-007-D	Pagina 2/2

INTERFACCE E DIMENSIONI ESTERNE: **SN:** 908945

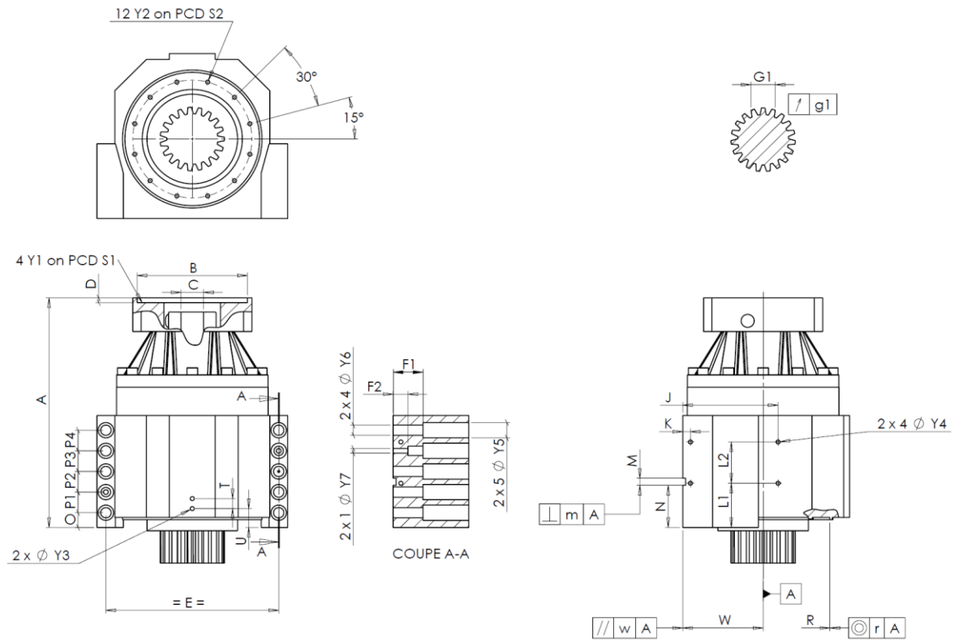

General tolerance: Js13	Cmm	Automatic / manual coordinate-measuring machine	µm	Micrometer	Cr	Calliper rule	Di	Dial indicator	Pg	Plug gauge

CASSA ESTERNA						CASSA ESTERNA						FLANGIA DEL MOTORE				
	richiesta				misurata		richiesta				misurata		richiesta			misurata
					G9416			L1	75	Cr	75					
		Y2	M8x15	Pg	M8x15			L2	70	Cr	70		Ø	B	µm	
	Ø	S2	200 +0,1 -0,1	Cr	200			J	160	Cr	160		Ø	C	µm	
		A	332.5	µm	332.06			K	13	Cr	13			D	Cr	
		E	290	Cr	290		2 x 4Ø	Y4	M8x15	Pg	M8x15		Ø	S1	Cr	
		O	25	Cr	25			F1	50	Cr	50		Ø	Y1	Pg	
		P1	35	Cr	35			F2	25	Cr	25					
		P2	35	Cr	35		2 x 1Ø	Y7	12	µm	12		Coppia in ingresso a vuoto			
		P3	35	Cr	35		2 x 4Ø	Y6	17,5	µm	17,5		linea 1			0,9 Nm
		P4	35	Cr	35		2 x 5Ø	Y5	26	µm	26					
		T	17	Cr	17			M H6	12 +0,011 0	Cmm	12				Linea	Rigidità
		U	32	Cr	32		⊥	m	0,05	Cmm	0.029		Rigidità torsionale (Nm/arcmin)		1	415
	2 x 1Ø	Y3	M8x15	Pg	M8x15			N	71,5 +0,1 -0,1	Cmm	71.511					
		R	226 +0,2 +0,1	Cmm	226.129	A		W	135 +0,035 -0,035	Cmm	135.01		Rigidità radiale (N/µm)		1	873
	◎	r	0,1	Cmm	0.015		//	w	0,03 /A	Cmm	0.012					

PIGNONE IN USCITA						Livello di rumore	
					F5194	@1600 rpm entrata (dB(A))	61.0
Scostamento (su 3 denti)							
		G1	39,25 0 -0,03	Cmm	39.225		
	↗	g1	0,022	Di	0.005		

Date: 02/10/2024 **Visa:** C DE MIRANDA

Version: A

REDEX
1, Rue Paul De Fontenay
F- 45210 FERRIERES
www.redex-group.com
Tel: +33 2 38 94 42 00
Fax: +33 2 38 94 42 99
Email: info@redex-group.com