CLIENTE:	**MECOF**	**RIF. ORDINE CLIENTE:**	***836 MECOF**
DISTRIBUTORE:	**ANDANTEX S.r.l**	**ORDINE INTERNO:**	**219019**
DESIGNAZIONE:	**KRP3.M1.31.3.H.28/38**	**NUMERO DI SERIE:**	**908839**
RIFERIMENTO:	**RX134340-12**	**RIFERIMENTO DELLA FLANGIA MOTORE:**	**RX133903-01**

Per l'installazione, fare riferimento al manuale d'uso KRP (182/008)

OSSERVAZIONE SPECIFICA:

Le immagini dei prodotti sono a carattere puramente illustrativo.

REDEX
1, Rue Paul De Fontenay
F- 45210 FERRIERES
www.redex-group.com
Tel: +33 2 38 94 42 00
Fax: +33 2 38 94 42 99
Email: info@redex-group.com

INTERFACCE E DIMENSIONI ESTERNE: **SN:** **908839**

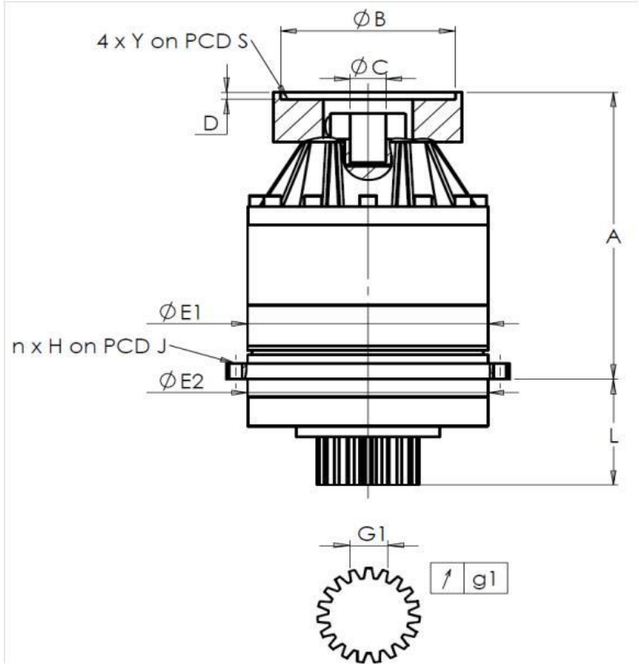

General tolerance: Js13	*Cmm*	Automatic / manual coordinate-measuring machine	*µm*	Micrometer	*Cr*	Calliper rule	*Di*	Dial indicator	*Pg*	Plug gauge

CASSA ESTERNA

	richiesta				misurata
					G9055
		E1	255h7 $^{0}_{-0,052}$	*µm*	254,995
		E2	255h7 $^{0}_{-0,052}$	*µm*	254,995
	n x H on PCD J		16 Ø13,5 on PCD 280	*Cr*	16 Ø13,5 on PCD 280
				Cr	
		A	328,5	*µm*	329,33
		L	121	*µm*	121,01

PIGNONE IN USCITA

	richiesta				misurata
					F5246
	Scostamento (su 3 denti)				
		G1	39,25 $^{0}_{-0,03}$	*Cmm*	39,225
	↗	g1	0,022	*Di*	0,01
	Coppia in ingresso a vuoto				
	linea 1				0,9 Nm

FLANGIA DEL MOTORE

	richiesta				misurata
	Ø	B	180H6 $^{+0,025}_{0}$	*µm*	180,02
	Ø	C	38F7 $^{+0,050}_{+0,025}$	*µm*	38,03
		D	8	*Cr*	8,03
	Ø	S1	215	*Cr*	215
	Ø	Y1	M12	*Pg*	M12

	Linea	Rigidità
Rigidità torsionale (Nm/arcmin)	1	473,03
Rigidità radiale (N/µm)	1	1077

Livello di rumore

@1600 rpm entrata (dB(A))	63,0

Date: 10/07/2024 **Visa:** P.Vaslier

Version: A

REDEX
1, Rue Paul De Fontenay
F- 45210 FERRIERES
www.redex-group.com
Tel: +33 2 38 94 42 00
Fax: +33 2 38 94 42 99
Email: info@redex-group.com