CLIENTE:	**INNSE BERARDI**	**RIF. ORDINE CLIENTE:**	***616 INNSE BERARDI**
DISTRIBUTORE:	**ANDANTEX S.r.l**	**ORDINE INTERNO:**	**218323**
DESIGNAZIONE:	**KRP4.M1.61.3.H.35/48**	**NUMERO DI SERIE:**	**908525**
RIFERIMENTO:	**RX136065-32**	**RIFERIMENTO DELLA FLANGIA MOTORE:**	**RX128583-01**

Per l'installazione, fare riferimento al manuale d'uso KRP (182/008)

OSSERVAZIONE SPECIFICA:

Le immagini dei prodotti sono a carattere puramente illustrativo.

REDEX
1, Rue Paul De Fontenay
F- 45210 FERRIERES
www.redex-group.com
Tel: +33 2 38 94 42 00
Fax: +33 2 38 94 42 99
Email: info@redex-group.com

INTERFACCE E DIMENSIONI ESTERNE: **SN:** **908525**

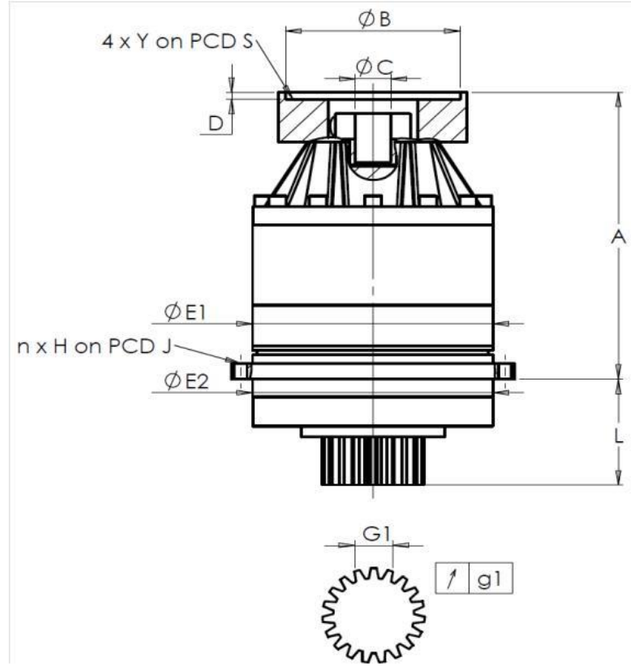

General tolerance: Js13	*Cmm* Automatic / manual coordinate-measuring machine	*µm* Micrometer	*Cr* Calliper rule	*Di* Dial indicator	*Pg* Plug gauge

CASSA ESTERNA

	richiesta				misurata
					G5931
		E1	285h7 $^{0}_{-0,052}$	µm	284,98
		E2	285h7 $^{0}_{-0,052}$	µm	284,975
	n x H on PCD J		16 Ø14 on PCD 310	Cr	16 Ø14 on PCD 310
				Cr	
		A	373,5	µm	374,13
		L	141	µm	141,02

PIGNONE IN USCITA

	richiesta				misurata
					G4385
	Scostamento (su 3 denti)				
		G1	46,9 $^{0}_{-0,03}$	Cmm	46,888
	↗	g1	0,022	Di	0,01
	Coppia in ingresso a vuoto				
	linea 1				0,7 Nm

FLANGIA DEL MOTORE

	richiesta				misurata
	Ø	B	181	µm	181
	Ø	C	38 $^{+0,05}_{+0,025}$	µm	38,025
		D	8	Cr	8,53
	Ø	S1	215	Cr	215
	Ø	Y1	M12	Pg	M12

	Linea	Rigidità
Rigidità torsionale (Nm/arcmin)	1	574,81
Rigidità radiale (N/µm)	1	1257

Livello di rumore

@1300 rpm entrata (dB(A))	58,5

Date: 22/05/2024 **Visa:** C DE MIRANDA

Version: A

REDEX
1, Rue Paul De Fontenay
F- 45210 FERRIERES
www.redex-group.com
Tel: +33 2 38 94 42 00
Fax: +33 2 38 94 42 99
Email: info@redex-group.com