KRPX		Pagina
Scheda di prestazione	RX183-007-D	1/2

CLIENTE:	**INNSE BERARDI**	**RIF. ORDINE CLIENTE:**	**-575 INNSE BERARDI**
DISTRIBUTORE:	**ANDANTEX S.r.l**	**ORDINE INTERNO:**	**218277**
DESIGNAZIONE:	**KRPX3.M1.46.3.H.28/38**	**NUMERO DI SERIE:**	**908387**
RIFERIMENTO:	**RX134339-13**	**RIFERIMENTO DELLA FLANGIA MOTORE:**	**RX129461-01**

Per l'installazione, fare riferimento al manuale d'uso KRPX (182/010)

OSSERVAZIONE SPECIFICA:

Le immagini dei prodotti sono a carattere puramente illustrativo.

REDEX
1, Rue Paul De Fontenay
F- 45210 FERRIERES
www.redex-group.com
Tel: +33 2 38 94 42 00
Fax: +33 2 38 94 42 99
Email: info@redex-group.com

KRPX		Pagina
Scheda di prestazione	RX183-007-D	2/2

INTERFACCE E DIMENSIONI ESTERNE: **SN:** **908387**

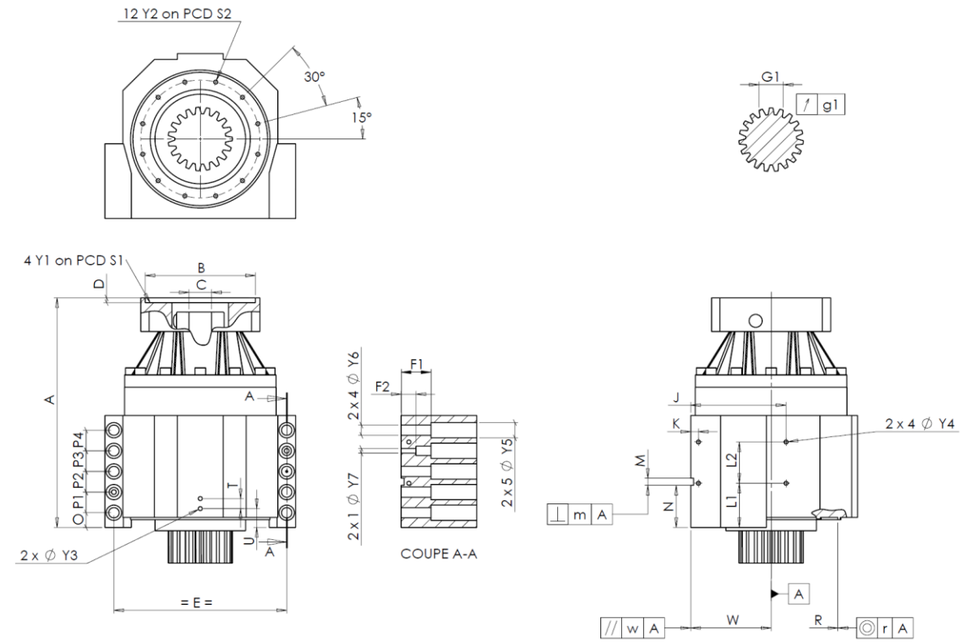

General tolerance: Js13 | *Cmm* Automatic / manual coordinate-measuring machine | *µm* Micrometer | *Cr* Calliper rule | *Di* Dial indicator | *Pg* Plug gauge

CASSA ESTERNA						CASSA ESTERNA						FLANGIA DEL MOTORE				
		richiesta			misurata			richiesta			misurata			richiesta			misurata
					G5563			L1	75	Cr	75						
		Y2	M8x15	Pg	M8x15			L2	70	Cr	70		Ø	B	131	µm	131
	Ø	S2	200 +0,1 -0,1	Cr	200			J	160	Cr	160		Ø	C	32 +0,05 +0,025	µm	32,025
		A	374,5	µm	374,44			K	13	Cr	13			D	5	Cr	5,52
		E	290	Cr	290		2 x 4Ø	Y4	M8x15	Pg	M8x15		Ø	S1	165	Cr	165
		O	25	Cr	25			F1	50	Cr	50		Ø	Y1	M10	Pg	M10
		P1	35	Cr	35			F2	25	Cr	25						
		P2	35	Cr	35		2 x 1Ø	Y7	12	µm	12		**Coppia in ingresso a vuoto**				
		P3	35	Cr	35		2 x 4Ø	Y6	17,5	µm	17,5		linea 1				1,2 Nm
		P4	35	Cr	35		2 x 5Ø	Y5	26	µm	26						
		T	17	Cr	17			M H6	12 +0,011 0	Cmm	12					**Linea**	**Rigidità**
		U	32	Cr	32		⊥	m	0,05	Cmm	0,009		Rigidità torsionale (Nm/arcmin)			1	473,03
	2 x 1Ø	Y3	M8x15	Pg	M8x15			N	71,5 +0,1 -0,1	Cmm	71,493						
		R	226 +0,2 +0,1	Cmm	226,128	A		W	135 +0,035 -0,035	Cmm	135,02		Rigidità radiale (N/µm)			1	1037
	◎	r	0,1	Cmm	0,019		//	w	0,03 /A	Cmm	0,001						

PIGNONE IN USCITA						Livello di rumore	
					F5206	@1600 rpm entrata (dB(A))	67,0
Scostamento (su 3 denti)							
		G1	39,25 0 -0,03	Cmm	39,225		
	↗	g1	0,022	Di	0,01		

Date: 05/06/2024 **Visa:** C DE MIRANDA

Version: A

REDEX
1, Rue Paul De Fontenay
F- 45210 FERRIERES
www.redex-group.com
Tel: +33 2 38 94 42 00
Fax: +33 2 38 94 42 99
Email: info@redex-group.com