# KRPX

| Scheda di prestazione | RX183-007-D | Pagina 1/2 |
|---|---|---|

| | | | |
|---|---|---|---|
| **CLIENTE:** | INNSE BERARDI | **RIF. ORDINE CLIENTE:** | -575 INNSE BERARDI |
| **DISTRIBUTORE:** | ANDANTEX S.r.l | **ORDINE INTERNO:** | 218277 |
| **DESIGNAZIONE:** | KRPX3.M1.46.3.H.28/38 | **NUMERO DI SERIE:** | 908385 |
| **RIFERIMENTO:** | RX134339-13 | **RIFERIMENTO DELLA FLANGIA MOTORE:** | RX129461-01 |

**Per l'installazione, fare riferimento al manuale d'uso KRPX (182/010)**

**OSSERVAZIONE SPECIFICA:**

Le immagini dei prodotti sono a carattere puramente illustrativo.


REDEX
1, Rue Paul De Fontenay
F- 45210 FERRIERES
www.redex-group.com
Tel: +33 2 38 94 42 00
Fax: +33 2 38 94 42 99
Email: info@redex-group.com


# KRPX

| Scheda di prestazione | RX183-007-D | Pagina 2/2 |
|---|---|---|

**INTERFACCE E DIMENSIONI ESTERNE:** **SN:** 908385

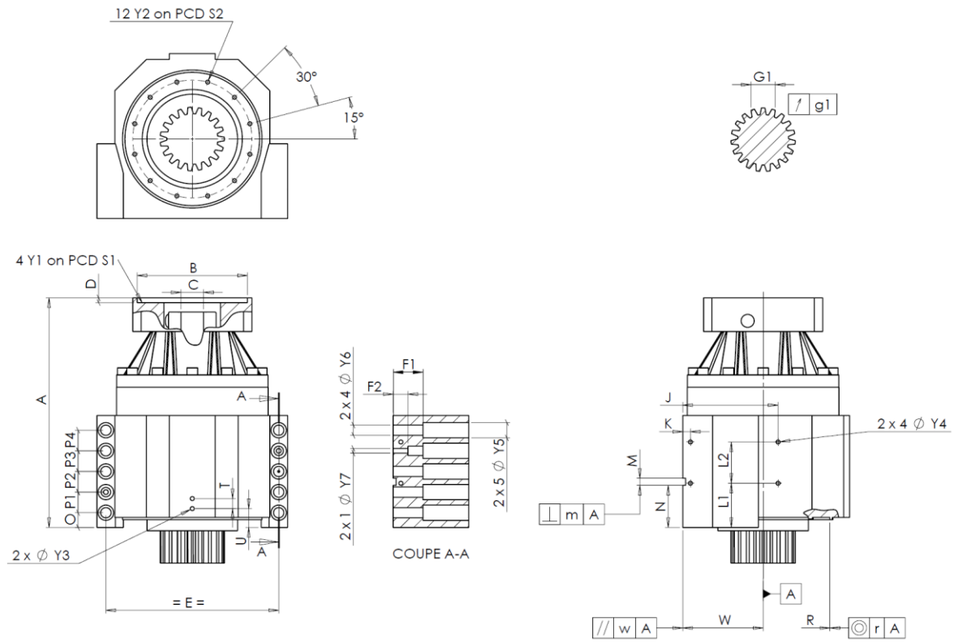


General tolerance: Js13 | *Cmm* Automatic / manual coordinate-measuring machine | *µm* Micrometer | *Cr* Calliper rule | *Di* Dial indicator | *Pg* Plug gauge

| CASSA ESTERNA | | | | | | CASSA ESTERNA | | | | | | FLANGIA DEL MOTORE | | | | | |
|---|---|---|---|---|---|---|---|---|---|---|---|---|---|---|---|---|---|
| | | richiesta | | | misurata | | | richiesta | | | misurata | | | richiesta | | | misurata |
| | | | | | G4769 | | | L1 | 75 | Cr | 75 | | | | | | |
| | | Y2 | M8x15 | Pg | M8x15 | | | L2 | 70 | Cr | 70 | | Ø | B | 131 | µm | 131 |
| | Ø | S2 | 200 +0,1 -0,1 | Cr | 200 | | | J | 160 | Cr | 160 | | Ø | C | 32 +0,05 +0,025 | µm | 32,025 |
| | | A | 374,5 | µm | 374,47 | | | K | 13 | Cr | 13 | | | D | 5 | Cr | 5,52 |
| | | E | 290 | Cr | 290 | | 2 x 4Ø | Y4 | M8x15 | Pg | M8x15 | | Ø | S1 | 165 | Cr | 165 |
| | | O | 25 | Cr | 25 | | | F1 | 50 | Cr | 50 | | Ø | Y1 | M10 | Pg | M10 |
| | | P1 | 35 | Cr | 35 | | | F2 | 25 | Cr | 25 | | | | | | |
| | | P2 | 35 | Cr | 35 | | 2 x 1Ø | Y7 | 12 | µm | 12 | | **Coppia in ingresso a vuoto** | | | | |
| | | P3 | 35 | Cr | 35 | | 2 x 4Ø | Y6 | 17,5 | µm | 17,5 | | linea 1 | | | | 0,8 Nm |
| | | P4 | 35 | Cr | 35 | | 2 x 5Ø | Y5 | 26 | µm | 26 | | | | | | |
| | | T | 17 | Cr | 17 | | | M H6 | 12 +0,011 0 | Cmm | 12,005 | | | | | **Linea** | **Rigidità** |
| | | U | 32 | Cr | 32 | | ⊥ | m | 0,05 | Cmm | 0,027 | | Rigidità torsionale (Nm/arcmin) | | | 1 | 473,03 |
| | 2 x 1Ø | Y3 | M8x15 | Pg | M8x15 | | | N | 71,5 +0,1 -0,1 | Cmm | 71,485 | | | | | | |
| | | R | 226 +0,2 +0,1 | Cmm | 226,135 | A | | W | 135 +0,035 -0,035 | Cmm | 135,013 | | Rigidità radiale (N/µm) | | | 1 | 931 |
| | ◎ | r | 0,1 | Cmm | 0,008 | | // | w | 0,03 /A | Cmm | 0,001 | | | | | | |

| PIGNONE IN USCITA | | | | | | Livello di rumore | |
|---|---|---|---|---|---|---|---|
| | | | | | F5208 | @1600 rpm entrata (dB(A)) | 67,5 |
| **Scostamento (su 3 denti)** | | | | | | | |
| | | G1 | 39,25 0 -0,03 | Cmm | 39,22 | | |
| | ↗ | g1 | 0,022 | Di | 0,01 | | |

**Date:** 03/06/2024 **Visa:** C DE MIRANDA

**Version:** A


REDEX
1, Rue Paul De Fontenay
F- 45210 FERRIERES
www.redex-group.com
Tel: +33 2 38 94 42 00
Fax: +33 2 38 94 42 99
Email: info@redex-group.com