KRPX		Seite
Prüfprotokoll	RX183-007-D	1/2

KUNDE:	LOCH PRAZISIONS BOHRTECHN	**BESTELLNUMMER:**	*3073+3038 LOCH
VERTRETER:	REDEX GmbH	**REDEX AUFTRAGSNR:**	217907
ARTIKEL:	KRPX2.R1.31.4.H	**SERIENNR:**	908074
ARTIKELNUMMER:	RX135398-12	**REFERENZ DES MOTORFLANSCHES:**	RX129627-01

Für die Montage, folgen Sie bitte unserem Dokument "User Manual KRPX" (RX182/010)

BESONDERE ANMERKUNGEN:

Die Abbildungen der Produkte dienen nur zur Darstellung

REDEX
1, Rue Paul De Fontenay
F- 45210 FERRIERES
www.redex-group.com
Tel: +33 2 38 94 42 00
Fax: +33 2 38 94 42 99
Email: info@redex-group.com

KRPX		Seite
Prüfprotokoll	RX183-007-D	2/2

ANSCHLÜSSE & AUSSENABMESSUNGEN: **SN:** 908074

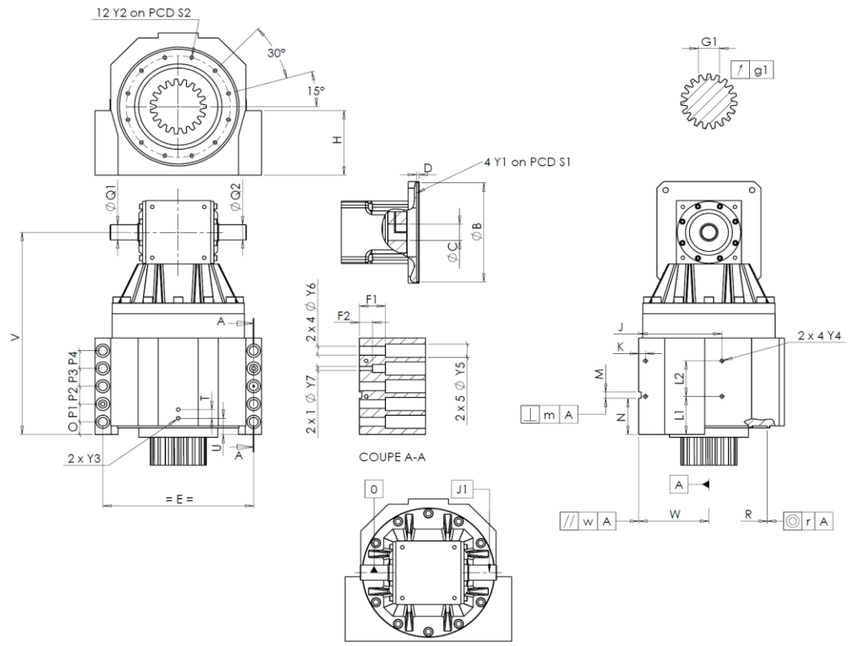

General tolerance: Js13	Cmm	Automatic / manual coordinate-measuring machine	µm	Micrometer	Cr	Calliper rule	Di	Dial indicator	Pg	Plug gauge

GEHÄUSE

		Sollwert			Istwert
					G5
		Y2	M6x12	Pg	M6x12
	Ø	S2	165 $^{+0,1}_{-0,1}$	Cr	165
		V	333	µm	333,29
		E	240	Cr	240
		O	15	Cr	15
		P1	30	Cr	30
		P2	30	Cr	30
		P3	30	Cr	30
		P4	30	Cr	30
		T	14	Cr	14
		U	26	Cr	26
	2 x 1Ø	Y3	M6x12	Pg	M6x12
		R	186 $^{+0,2}_{+0,1}$	Cmm	186,149
	◎	r	0,1	Cmm	0,021
	Ø	Q1	25 $^{+0,009}_{-0,004}$	µm	25,002
	Ø	Q2	25 $^{+0,009}_{-0,004}$	µm	25,006
		J1	/0	Di	0,04

GEHÄUSE

		Sollwert			Istwert
		L1	60	Cr	60
		L2	60	Cr	60
		J	130	Cr	130
		K	11	Cr	11
	2 x 4Ø	Y4	M6x12	Pg	M6x12
		F1	40	Cr	40
		F2	24	Cr	24
	2 x 1Ø	Y7	10	µm	10
	2 x 4Ø	Y6	15,5	µm	15,5
	2 x 5Ø	Y5	24	µm	24
		M H6	10 $^{+0,009}_{0}$	Cmm	10,008
	⊥	m	0,05	Cmm	0,007
		N	55 $^{+0,1}_{-0,1}$	Cmm	54,98
A		W	110 $^{+0,02}_{-0,02}$	Cmm	110,01
	//	w	0,03 /A	Cmm	0,006

ABTRIEBSRITZEL

					F4847

Zahnweite (über 4 Zähne)

		G1	44,27 $^{0}_{-0,03}$	Cmm	44,26
	↗	g1	0,022	Di	0,01

MOTORFLANSCH

	Sollwert				Istwert
					G3867
	Ø	B	180 $^{+0,054}_{+0,014}$	µm	180,03
	Ø	C	38 $^{+0,05}_{+0,025}$	µm	38,03
		D	8	Cr	8,09
	Ø	S1	215	Cr	215
	Ø	Y1	M12	Pg	M12

Leerlaufdrehmoment

Linie 1	1,8 Nm

	Linie	Steifigkeit
Verdrehsteifigkeit (Nm/arcmin)	1	243,75
Radiale Steifigkeit (N/µm)	1	564

Geräuschpegel

@1600 rpm Eintrieb (dB(A))	72,0

Datum: 21/11/2023 **Von:** C DE MIRANDA

Version: A

REDEX
1, Rue Paul De Fontenay
F- 45210 FERRIERES
www.redex-group.com
Tel: +33 2 38 94 42 00
Fax: +33 2 38 94 42 99
Email: info@redex-group.com