KRPX

Ficha de resultado	RX183-007-D	Página 1/2

CLIENTE:	GURUTZPE	**REF. PEDIDO:**	*105527 GURUTZPE
DISTRIBUIDOR:		**PEDIDO INTERNO:**	217629
DESIGNACIÓN:	KRPX2.R1.31.4.H	**NÚMERO DE SERIE:**	907627
REFERENCIA :	RX135398-12	**REFERENCIA DE LA BRIDA MOTOR:**	RX129627-02

Para la instalación, por favor consulte el Manual de Usuario KRPX (182/010)

OBSERVACIONES:

Las imágenes del producto son meramente ilustrativas.

REDEX
1, Rue Paul De Fontenay
F- 45210 FERRIERES
www.redex-group.com
Tel: +33 2 38 94 42 00
Fax: +33 2 38 94 42 99
Email: info@redex-group.com

KRPX

Ficha de resultado	RX183-007-D	Página 2/2

INTERFACES Y DIMENSIONES EXTERIORES: **SN:** 907627

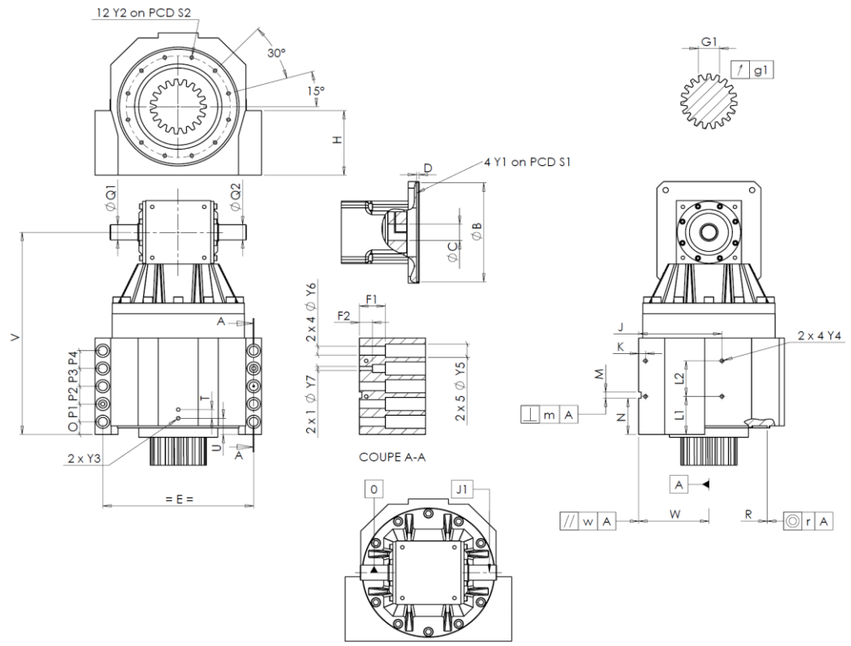

General tolerance: Js13	Cmm	Automatic / manual coordinate-measuring machine	µm	Micrometer	Cr	Calliper rule	Di	Dial indicator	Pg	Plug gauge

CARCASA						CARCASA						BRIDA MOTOR					
	requerida				real		requerida				real		requerida				real
					F118			L1	60	Cr	60						F6114
		Y2	M6x12	Pg	M6x12			L2	60	Cr	60		Ø	B	114,3 +0,047 +0,012	µm	114,32
	Ø	S2	165 +0,1 -0,1	Cr	165			J	130	Cr	130		Ø	C	35 +0,05 +0,025	µm	35,025
		V	333	µm	333,28			K	11	Cr	11			D	8	Cr	8,09
		E	240	Cr	240		2 x 4Ø	Y4	M6x12	Pg	M6x12		Ø	S1	200	Cr	200
		O	15	Cr	15			F1	40	Cr	40		Ø	Y1	M12	Pg	M12
		P1	30	Cr	30			F2	24	Cr	24						
		P2	30	Cr	30		2 x 1Ø	Y7	10	µm	10		**Par entrada sin carga**				
		P3	30	Cr	30		2 x 4Ø	Y6	15,5	µm	15,5		Línea 1				1,6 Nm
		P4	30	Cr	30		2 x 5Ø	Y5	24	µm	24						
		T	14	Cr	14			M H6	10 +0,009 0	Cmm	10,005					**Línea**	**Rigidez**
		U	26	Cr	26		⊥	m	0,05	Cmm	0,013		Rigidez torsional (Nm/arcmin)			1	243,75
	2 x 1Ø	Y3	M6x12	Pg	M6x12			N	55 +0,1 -0,1	Cmm	54,965						
		R	186 +0,2 +0,1	Cmm	186,149	A		W	110 +0,02 -0,02	Cmm	110,014		Rigidez radial (N/µm)			1	568
	◎	r	0,1	Cmm	0,015		//	w	0,03 /A	Cmm	0,005						
	Ø	Q1	25 +0,009 -0,004	µm	25,003												
	Ø	Q2	25 +0,009 -0,004	µm	25,008		**PIÑÓN DE SALIDA**						**Nivel sonoro**				
		J1	/0	Di	0,01						F2770		@1600 rpm entrada (dB(A))				69,5
							Medida cordal entre 4 dientes										
								G1	44,27 0 -0,03	Cmm	44,25						
							↗	g1	0,022	Di	0,01						

Fecha: 07/06/2023 **Revisado:** C DE MIRANDA

Versión: A

REDEX
1, Rue Paul De Fontenay
F- 45210 FERRIERES
www.redex-group.com
Tel: +33 2 38 94 42 00
Fax: +33 2 38 94 42 99
Email: info@redex-group.com