KRPX

Ficha de resultado	RX183-007-D	Página 1/2

CLIENTE:	NICOLAS CORREA	**REF. PEDIDO:**	*176788 NICOLAS CORREA
DISTRIBUIDOR:		**PEDIDO INTERNO:**	217480
DESIGNACIÓN:	KRPX4+R.31.4.H	**NÚMERO DE SERIE:**	907511
REFERENCIA :	RX131196-12	**REFERENCIA DE LA BRIDA MOTOR:**	RX129551-01

Para la instalación, por favor consulte el Manual de Usuario KRPX (182/010)

OBSERVACIONES:

Las imágenes del producto son meramente ilustrativas.

REDEX
1, Rue Paul De Fontenay
F- 45210 FERRIERES
www.redex-group.com
Tel: +33 2 38 94 42 00
Fax: +33 2 38 94 42 99
Email: info@redex-group.com

KRPX

Ficha de resultado	RX183-007-D	Página 2/2

INTERFACES Y DIMENSIONES EXTERIORES: **SN:** 907511

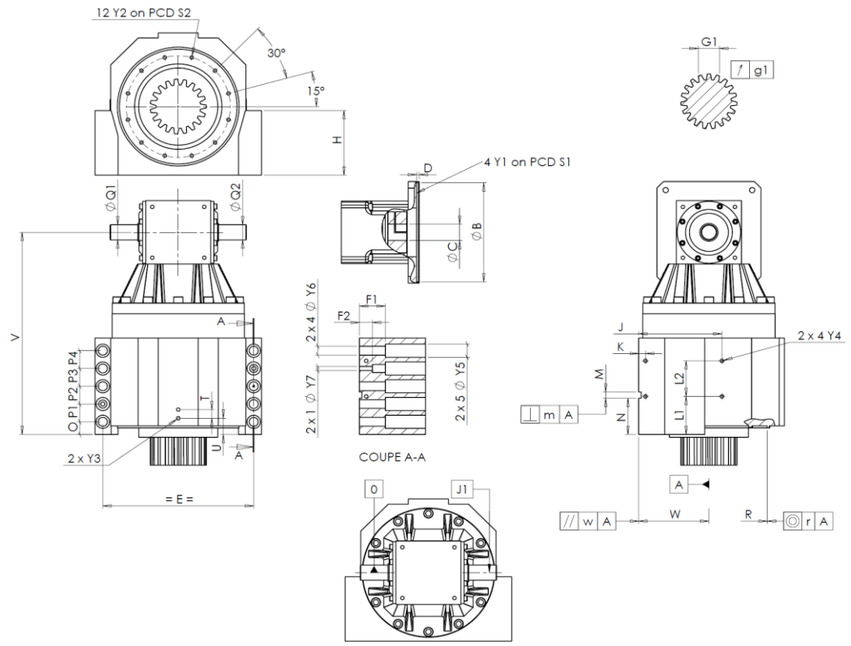

General tolerance: Js13	Cmm	Automatic / manual coordinate-measuring machine	µm	Micrometer	Cr	Calliper rule	Di	Dial indicator	Pg	Plug gauge

CARCASA						CARCASA						BRIDA MOTOR					
	requerida				real		requerida				real		requerida				real
					F7045			L1	81	Cr	81,22						F6050
		Y2	M8x16	Pg	M8x16			L2	79	Cr	79,05		Ø	B	180 +0,054 +0,014	µm	180,046
	Ø	S2	234 +0,1 -0,1	Cr	234,04			J	185	Cr	185,02		Ø	C	38 +0,05 +0,025	µm	38,04
		V	477	µm	477,35			K	15	Cr	15,24			D	8	Cr	8,11
		E	320	Cr	320,25		2 x 4Ø	Y4	M10x13	Pg	M10x13		Ø	S1	215	Cr	215,02
		O	20	Cr	20,27			F1	60	Cr	61,03		Ø	Y1	M12	Pg	M12
		P1	40	Cr	40,01			F2	30	Cr	29,95						
		P2	40	Cr	39,98		2 x 1Ø	Y7	14	µm	13,62		**Par entrada sin carga**				
		P3	40	Cr	39,98		2 x 4Ø	Y6	22	µm	21,62		Línea 1				3 Nm
		P4	40	Cr	40,03		2 x 5Ø	Y5	33	µm	33,03						
		T	20	Cr	20,08			M H6	15 +0,011 0	Cmm	15					**Línea**	**Rigidez**
		U	37	Cr	36,98		⊥	m	0,05	Cmm	0,017		Rigidez torsional (Nm/arcmin)			1	574,81
	2 x 1Ø	Y3	M10x13	Pg	M10x13			N	72,5 +0,1 -0,1	Cmm	72,497						
		R	255 +0,2 +0,1	Cmm	255,15	A		W	158 +0,035 -0,035	Cmm	158,017		Rigidez radial (N/µm)			1	1224
	◎	r	0,1	Cmm	0,015		//	w	0,03 /A	Cmm	0,002						
	Ø	Q1	35 +0,011 -0,005	µm	35												
	Ø	Q2	35 +0,011 -0,005	µm	35,01		**PIÑÓN DE SALIDA**						**Nivel sonoro**				
		J1	/0	Di	0,03						H777		@1300 rpm entrada (dB(A))				69,0
							Medida cordal entre 3 dientes										
								G1	46,9 0 -0,03	Cmm	46,882						
							↗	g1	0,022	Di	0,01						

Fecha: 01/06/2023 **Revisado:** P VASLIER

Versión: A

REDEX
1, Rue Paul De Fontenay
F- 45210 FERRIERES
www.redex-group.com
Tel: +33 2 38 94 42 00
Fax: +33 2 38 94 42 99
Email: info@redex-group.com