KRPX

Ficha de resultado	RX183-007-D	Página 1/2

CLIENTE:	GURUTZPE	**REF. PEDIDO:**	*104617 GURUTZPE
DISTRIBUIDOR:		**PEDIDO INTERNO:**	217451
DESIGNACIÓN:	KRPX4+R.91.4.H	**NÚMERO DE SERIE:**	907499
REFERENCIA :	RX131196-33	**REFERENCIA DE LA BRIDA MOTOR:**	RX129551-01

Para la instalación, por favor consulte el Manual de Usuario KRPX (182/010)

OBSERVACIONES:

Las imágenes del producto son meramente ilustrativas.

REDEX
1, Rue Paul De Fontenay
F- 45210 FERRIERES
www.redex-group.com
Tel: +33 2 38 94 42 00
Fax: +33 2 38 94 42 99
Email: info@redex-group.com

KRPX

Ficha de resultado	RX183-007-D	Página 2/2

INTERFACES Y DIMENSIONES EXTERIORES: **SN:** 907499

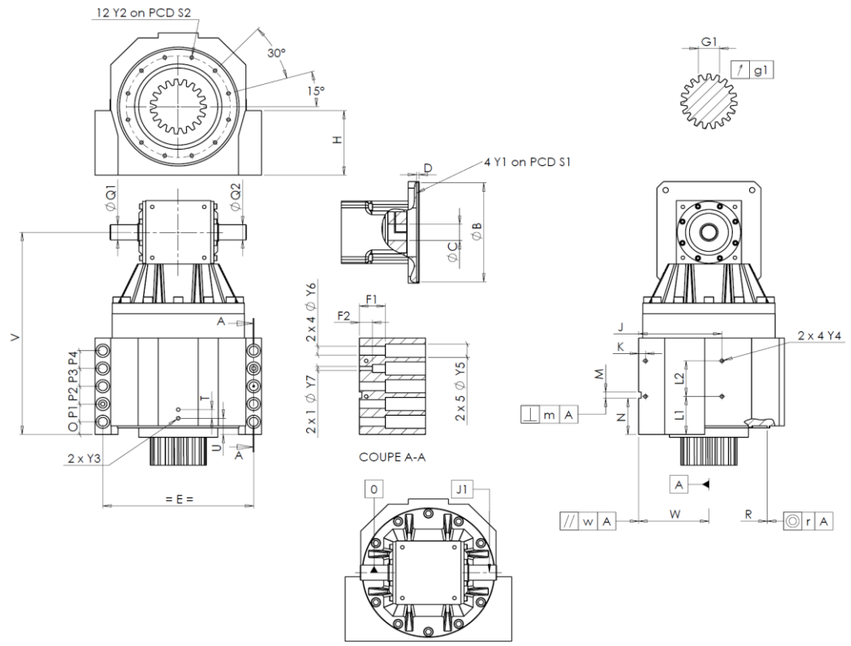

General tolerance: Js13	Cmm	Automatic / manual coordinate-measuring machine	µm	Micrometer	Cr	Calliper rule	Di	Dial indicator	Pg	Plug gauge

CARCASA

		requerida			real
					B10309
	Y2	M8x16		Pg	M8x16
Ø	S2	234	+0,1 -0,1	Cr	234
	V	477		µm	477,22
	E	320		Cr	320
	O	20		Cr	20
	P1	40		Cr	40
	P2	40		Cr	40
	P3	40		Cr	40
	P4	40		Cr	40
	T	20		Cr	20
	U	37		Cr	37
2 x 1Ø	Y3	M10x13		Pg	M10x13
	R	255	+0,2 +0,1	Cmm	255,156
◎	r	0,1		Cmm	0,021
Ø	Q1	35	+0,011 -0,005	µm	34,995
Ø	Q2	35	+0,011 -0,005	µm	34,995
	J1	/0		Di	0,03

CARCASA

		requerida			real
	L1	81		Cr	81
	L2	79		Cr	79
	J	185		Cr	185
	K	15		Cr	15
2 x 4Ø	Y4	M10x13		Pg	M10x13
	F1	60		Cr	60
	F2	30		Cr	30
2 x 1Ø	Y7	14		µm	14
2 x 4Ø	Y6	22		µm	22
2 x 5Ø	Y5	33		µm	33
	M H6	15	+0,011 0	Cmm	15,008
⊥	m	0,05		Cmm	0,013
	N	72,5	+0,1 -0,1	Cmm	72,503
A	W	158	+0,035 -0,035	Cmm	158,008
//	w	0,03	/A	Cmm	0,006

PIÑÓN DE SALIDA

					K309

Medida cordal entre 3 dientes

	G1	46,9	0 -0,03	Cmm	46,88
↗	g1	0,022		Di	0,01

BRIDA MOTOR

	requerida				real
					F6035
Ø	B	180	+0,054 +0,014	µm	180,035
Ø	C	38	+0,05 +0,025	µm	38,05
	D	8		Cr	8,11
Ø	S1	215		Cr	215
Ø	Y1	M12		Pg	M12

Par entrada sin carga

Línea 1	2,4 Nm

	Línea	Rigidez
Rigidez torsional (Nm/arcmin)	1	574,81
Rigidez radial (N/µm)	1	1146

Nivel sonoro

@1300 rpm entrada (dB(A))	66,0

Fecha: 15/05/2023 **Revisado:** C DE MIRANDA

Versión: A

REDEX
1, Rue Paul De Fontenay
F- 45210 FERRIERES
www.redex-group.com
Tel: +33 2 38 94 42 00
Fax: +33 2 38 94 42 99
Email: info@redex-group.com