CLIENTE:	NICOLAS CORREA	**REF. PEDIDO:**	*174765 NICOLAS CORREA
DISTRIBUIDOR:		**PEDIDO INTERNO:**	217244
DESIGNACIÓN:	KRP2.R1.31.4.H	**NÚMERO DE SERIE:**	907224
REFERENCIA :	RX133930-12	**REFERENCIA DE LA BRIDA MOTOR:**	

Para la instalación, por favor consulte el Manual de Usuario KRP (182/008)

OBSERVACIONES:

Las imágenes del producto son meramente ilustrativas.

REDEX
1, Rue Paul De Fontenay
F- 45210 FERRIERES
www.redex-group.com
Tel: +33 2 38 94 42 00
Fax: +33 2 38 94 42 99
Email: info@redex-group.com

INTERFACES Y DIMENSIONES EXTERIORES: **SN:** 907224

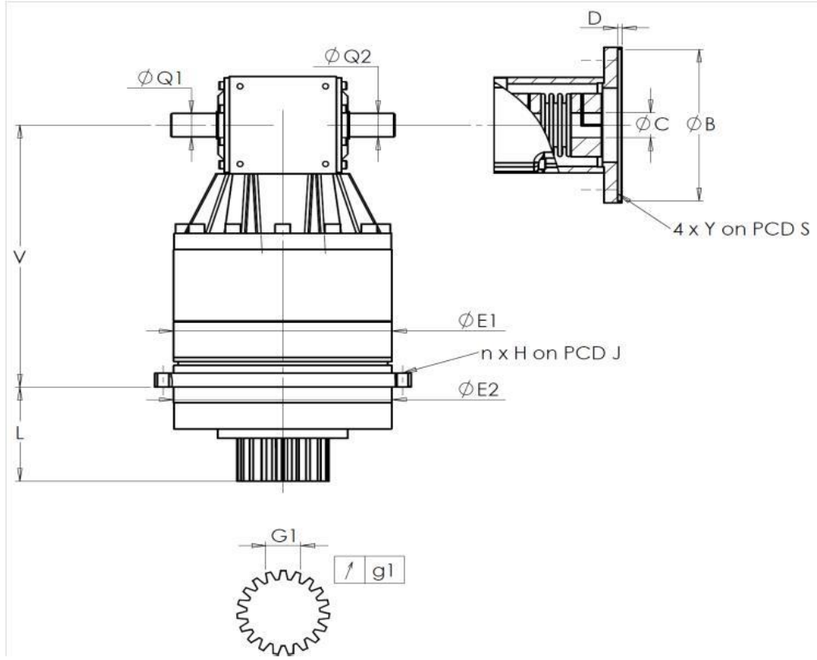

General tolerance: Js13	Cmm	Automatic / manual coordinate-measuring machine	µm	Micrometer	Cr	Calliper rule	Di	Dial indicator	Pg	Plug gauge

CARCASA

	requerida				real
					E6371
		E1	212h7 $^{0}_{-0,046}$	µm	211,97
		E2	200h7 $^{0}_{-0,046}$	µm	199,97
	n x H on PCD J		12 Ø9 on PCD 233	Cr	12 Ø9 on PCD 233
				Cr	
		V	289	µm	289,28
		L	94	µm	93,86
	Ø	Q1	25 $^{+0,009}_{-0,004}$	µm	24,997
	Ø	Q2	25 $^{+0,009}_{-0,004}$	µm	24,998

PIÑÓN DE SALIDA

	requerida				real
					F716
	Medida cordal entre 4 dientes				
		G1	44,27 $^{0}_{-0,03}$	Cmm	44,245
	↗	g1	0,022	Di	0,02
	Par entrada sin carga				
	Línea 1				0,6 Nm

	Línea	Rigidez
Rigidez torsional (Nm/arcmin)	1	241
Rigidez radial (N/µm)	1	554

BRIDA MOTOR

	requerida				real
					-
	Ø	B		µm	
	Ø	C		µm	
		D		Cr	
	Ø	S1		Cr	
	Ø	Y1		Pg	

Nivel sonoro

@1600 rpm entrada (dB(A))	70,5

Fecha: 02/02/2023 **Revisado:** P VASLIER

Versión: A

REDEX
1, Rue Paul De Fontenay
F- 45210 FERRIERES
www.redex-group.com
Tel: +33 2 38 94 42 00
Fax: +33 2 38 94 42 99
Email: info@redex-group.com