CLIENTE:	**TENOVA**	**RIF. ORDINE CLIENTE:**	***240 TENOVA**
DISTRIBUTORE:	**ANDANTEX S.r.l**	**ORDINE INTERNO:**	**216919**
DESIGNAZIONE:	**KRP2.M1.31.3.S.28/38**	**NUMERO DI SERIE:**	**906913**
RIFERIMENTO:	**RX135316-12**	**RIFERIMENTO DELLA FLANGIA MOTORE:**	**RX128581-01**

Per l'installazione, fare riferimento al manuale d'uso KRP (182/008)

OSSERVAZIONE SPECIFICA:

Le immagini dei prodotti sono a carattere puramente illustrativo.

REDEX
1, Rue Paul De Fontenay
F- 45210 FERRIERES
www.redex-group.com
Tel: +33 2 38 94 42 00
Fax: +33 2 38 94 42 99
Email: info@redex-group.com

KRP | Page
Scheda di prestazione | RX183-006-A | 2/2

INTERFACCE E DIMENSIONI ESTERNE: **SN:** **906913**

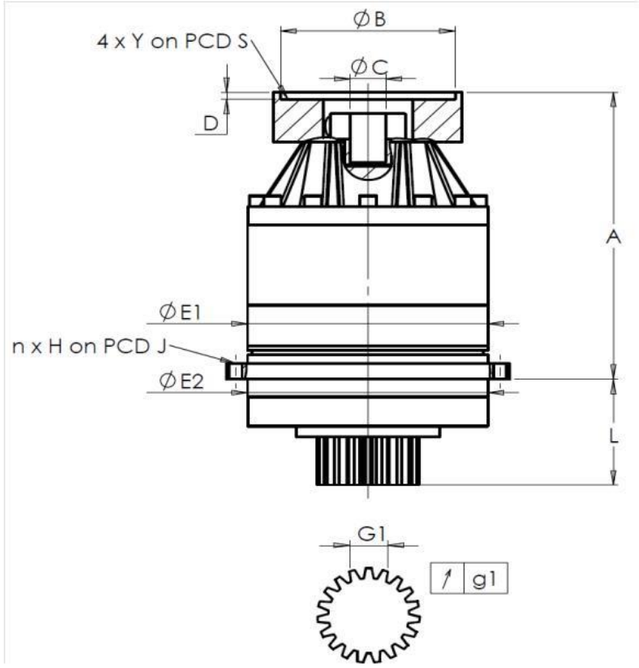

General tolerance: Js13	*Cmm*	Automatic / manual coordinate-measuring machine	*µm*	Micrometer	*Cr*	Calliper rule	*Di*	Dial indicator	*Pg*	Plug gauge

CASSA ESTERNA

	richiesta				misurata
					E4392
	E1	212h7 $^{0}_{-0,046}$	*µm*	211,99
	E2	200h7 $^{0}_{-0,046}$	*µm*	200
	n x H on PCD J	12 Ø9 on PCD 233	*Cr*	12 Ø9 on PCD 233
			Cr	
	A	288	*µm*	288,78
	L	94	*µm*	93,91

PIGNONE IN USCITA

	richiesta				misurata
					H588
	Scostamento (su 4 denti)				
	G1	44,27 $^{0}_{-0,03}$	*Cmm*	44,255
↗	g1	0,022	*Di*	0,01
	Coppia in ingresso a vuoto			
	linea 1			0,7 Nm

FLANGIA DEL MOTORE

	richiesta				misurata
Ø	B	181	*µm*	181
Ø	C	38 $^{+0,05}_{+0,025}$	*µm*	38,04
	D	8	*Cr*	8,49
Ø	S1	215	*Cr*	215
Ø	Y1	M12	*Pg*	M12

	Linea	Rigidità
Rigidità torsionale (Nm/arcmin)	1	243,75
Rigidità radiale (N/µm)	1	617

Livello di rumore

@1600 rpm entrata (dB(A))	62,5

Date: 13/09/2022 **Visa:** C DE MIRANDA

Version: A

REDEX
1, Rue Paul De Fontenay
F- 45210 FERRIERES
www.redex-group.com
Tel: +33 2 38 94 42 00
Fax: +33 2 38 94 42 99
Email: info@redex-group.com