KUNDE:	LICON	**BESTELLNUMMER:**	*4500036000 LICON
VERTRETER:	REDEX GmbH	**REDEX AUFTRAGSNR:**	216493
ARTIKEL:	KRP3+M.17.3.H.28/38	**SERIENNR:**	906663
ARTIKELNUMMER:	RX129016-41	**REFERENZ DES MOTORFLANSCHES:**	RX128581-01

Für die Montage, folgen Sie bitte unserem Dokument "User Manual KRP" (RX182/008)

BESONDERE ANMERKUNGEN:

Die Abbildungen der Produkte dienen nur zur Darstellung

REDEX
1, Rue Paul De Fontenay
F- 45210 FERRIERES
www.redex-group.com
Tel: +33 2 38 94 42 00
Fax: +33 2 38 94 42 99
Email: info@redex-group.com

ANSCHLÜSSE & AUSSENABMESSUNGEN: **SN:** 906663

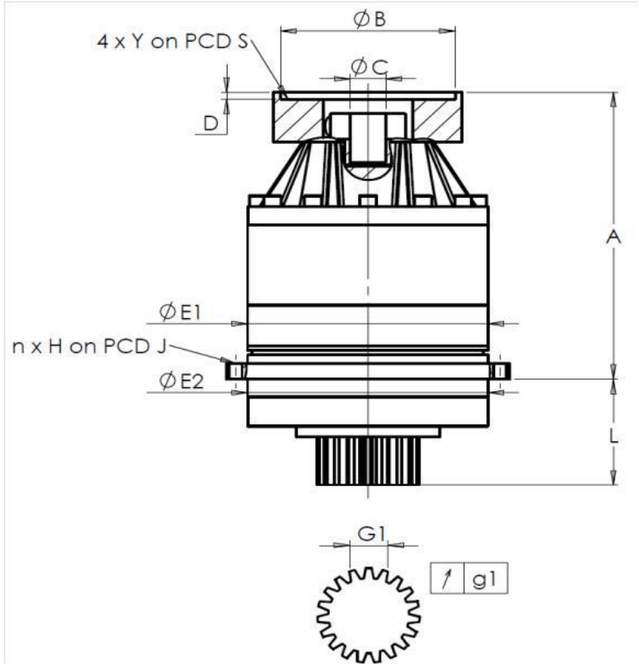

General tolerance: Js13	Cmm	Automatic / manual coordinate-measuring machine	µm	Micrometer	Cr	Calliper rule	Di	Dial indicator	Pg	Plug gauge

GEHÄUSE

	Sollwert				Istwert
					E8193
	E1	255h7 $^{0}_{-0,052}$	µm	254,98
	E2	255h7 $^{0}_{-0,052}$	µm	254,98
	n x H on PCD J	16 Ø13,5 on PCD 280	Cr	16 Ø13,5 on PCD 280
			Cr	
	A	328,5	µm	329,21
	L	121	µm	121,06

ABTRIEBSRITZEL

	Sollwert				Istwert
					H748
	Zahnweite (über 3 Zähne)				
		G1	39,25 $^{0}_{-0,03}$	Cmm	39,22
	↗	g1	0,022	Di	0,02
	Leerlaufdrehmoment				
	Linie 1				2 Nm

MOTORFLANSCH

	Sollwert				Istwert
	Ø	B	181	µm	181
	Ø	C	38 $^{+0,05}_{+0,025}$	µm	38,035
		D	8	Cr	8,53
	Ø	S1	215	Cr	215
	Ø	Y1	M12	Pg	M12

	Linie	Steifigkeit
Verdrehsteifigkeit (Nm/arcmin)	1	473,03
Radiale Steifigkeit (N/µm)	1	912

Geräuschpegel

@1600 rpm Eintrieb (dB(A))	63,0

Datum: 22/07/2022 **Von:** C DE MIRANDA

Version: A

REDEX
1, Rue Paul De Fontenay
F- 45210 FERRIERES
www.redex-group.com
Tel: +33 2 38 94 42 00
Fax: +33 2 38 94 42 99
Email: info@redex-group.com