CLIENTE:	TENOVA	**RIF. ORDINE CLIENTE:**	874 TENOVA
DISTRIBUTORE:	ANDANTEX S.r.l	**ORDINE INTERNO:**	216605
DESIGNAZIONE:	KRPX1+M.31.3.S.22/32	**NUMERO DI SERIE:**	906469
RIFERIMENTO:	RX132669-12	**RIFERIMENTO DELLA FLANGIA MOTORE:**	RX128707-05

Per l'installazione, fare riferimento al manuale d'uso KRPX (182/010)

OSSERVAZIONE SPECIFICA:

Le immagini dei prodotti sono a carattere puramente illustrativo.

REDEX
1, Rue Paul De Fontenay
F- 45210 FERRIERES
www.redex-group.com
Tel: +33 2 38 94 42 00
Fax: +33 2 38 94 42 99
Email: info@redex-group.com

INTERFACCE E DIMENSIONI ESTERNE: **SN:** 906469

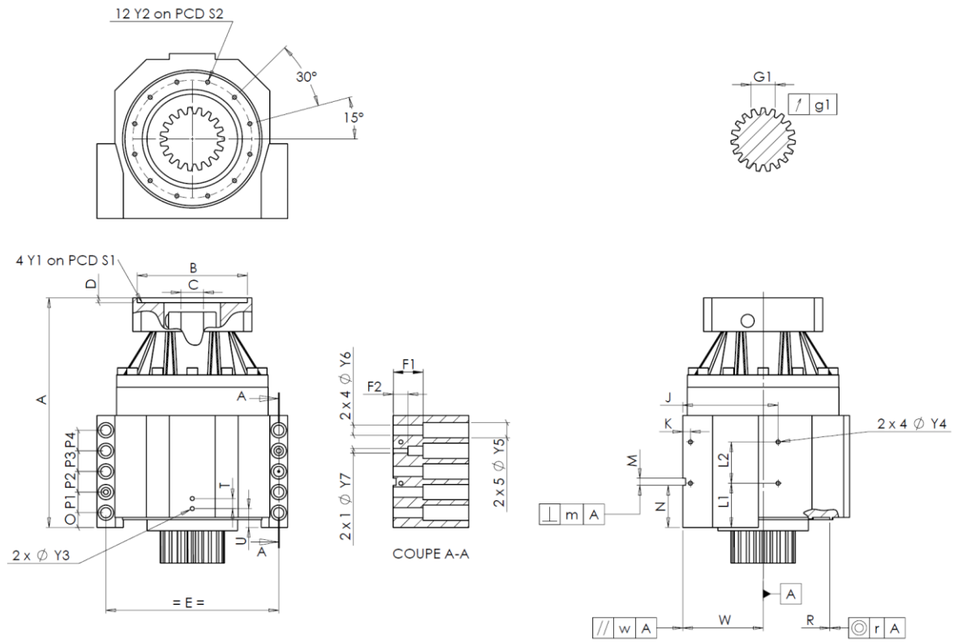

General tolerance: Js13	Cmm	Automatic / manual coordinate-measuring machine	µm	Micrometer	Cr	Calliper rule	Di	Dial indicator	Pg	Plug gauge

CASSA ESTERNA						CASSA ESTERNA						FLANGIA DEL MOTORE				
	richiesta				misurata		richiesta				misurata		richiesta			misurata
					D94			L1	51	Cr	51					
		Y2	M6x12	Pg	M6x12			L2	48	Cr	48		Ø	B	131	µm 131
	Ø	S2	120 +0,1 -0,1	Cr	120			J	105	Cr	105		Ø	C	32 +0,05 +0,025	µm 32,05
		A	253	µm	253			K	11	Cr	11			D	8	Cr 8,43
		E	175	Cr	175		2 x 4Ø	Y4	M6x12	Pg	M6x12		Ø	S1	165	Cr 165
		O	15	Cr	15			F1	40	Cr	40		Ø	Y1	M10	Pg M10
		P1	24	Cr	24			F2	24	Cr	24					
		P2	24	Cr	24		2 x 1Ø	Y7	10	µm	10		Coppia in ingresso a vuoto			
		P3	24	Cr	24		2 x 4Ø	Y6	11	µm	11		linea 1			0,3 Nm
		P4	24	Cr	24		2 x 5Ø	Y5	18	µm	18					
		T	14	Cr	14			M H6	8 +0,009 0	Cmm	8				Linea	Rigidità
		U	26	Cr	26		⊥	m	0,05	Cmm	0,004		Rigidità torsionale (Nm/arcmin)		1	81,39
	2 x 1Ø	Y3	M6x12	Pg	M6x12			N	47 +0,1 -0,1	Cmm	46,989					
		R	135 +0,2 +0,1	Cmm	135,144	A		W	80 +0,02 -0,02	Cmm	80,018		Rigidità radiale (N/µm)		1	303
	◎	r	0,1	Cmm	0,007		//	w	0,03 /A	Cmm	0,008					

PIGNONE IN USCITA						Livello di rumore	
					K120	@1600 rpm entrata (dB(A))	63,5
Scostamento (su 3 denti)							
		G1	23,28 0 -0,03	Cmm	23,265		
	↗	g1	0,021	Di	0,01		

Date: 30/05/2022 **Visa:** C DE MIRANDA

Version: A

REDEX
1, Rue Paul De Fontenay
F- 45210 FERRIERES
www.redex-group.com
Tel: +33 2 38 94 42 00
Fax: +33 2 38 94 42 99
Email: info@redex-group.com