CLIENTE:	FPT	**RIF. ORDINE CLIENTE:**	785 FPT
DISTRIBUTORE:	ANDANTEX S.r.l	**ORDINE INTERNO:**	216508
DESIGNAZIONE:	KRP2.M1.21.3.H.28/38	**NUMERO DI SERIE:**	906434
RIFERIMENTO:	RX133901-11	**RIFERIMENTO DELLA FLANGIA MOTORE:**	RX133903-01

Per l'installazione, fare riferimento al manuale d'uso KRP (182/008)

OSSERVAZIONE SPECIFICA:

Le immagini dei prodotti sono a carattere puramente illustrativo.

REDEX
1, Rue Paul De Fontenay
F- 45210 FERRIERES
www.redex-group.com
Tel: +33 2 38 94 42 00
Fax: +33 2 38 94 42 99
Email: info@redex-group.com

INTERFACCE E DIMENSIONI ESTERNE: **SN:** 906434

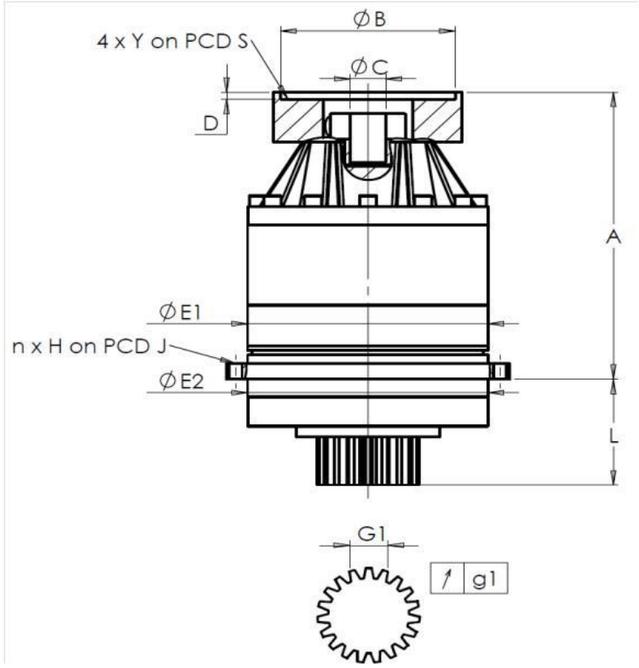

General tolerance: Js13	Cmm	Automatic / manual coordinate-measuring machine	µm	Micrometer	Cr	Calliper rule	Di	Dial indicator	Pg	Plug gauge

CASSA ESTERNA

	richiesta				misurata
					E3669
	E1	212h7 $^{0}_{-0,046}$	µm	211,98
	E2	200h7 $^{0}_{-0,046}$	µm	199,99
	n x H on PCD J	12 Ø9 on PCD 233	Cr	12 Ø9 on PCD 233
			Cr	
	A	288	µm	288,8
	L	94	µm	93,94

PIGNONE IN USCITA

	richiesta				misurata
					J2730
	Scostamento (su 4 denti)				
	G1	44,27 $^{0}_{-0,03}$	Cmm	44,255
↗	g1	0,022	Di	0,02
	Coppia in ingresso a vuoto			
	linea 1			0,7 Nm

FLANGIA DEL MOTORE

	richiesta				misurata
Ø	B	180H6 $^{+0,025}_{0}$	µm	180,025
Ø	C	38F7 $^{+0,050}_{+0,025}$	µm	38,03
	D	8	Cr	8
Ø	S1	215	Cr	215
Ø	Y1	M12	Pg	M12

	Linea	Rigidità
Rigidità torsionale (Nm/arcmin)	1	243,75
Rigidità radiale (N/µm)	1	641

Livello di rumore

@1600 rpm entrata (dB(A))	63,0

Date: 23/05/2022 **Visa:** P VASLIER

Version: A

REDEX
1, Rue Paul De Fontenay
F- 45210 FERRIERES
www.redex-group.com
Tel: +33 2 38 94 42 00
Fax: +33 2 38 94 42 99
Email: info@redex-group.com