KUNDE:	**LICON**	**BESTELLNUMMER:**	**4500035973**
VERTRETER:	**REDEX GmbH**	**REDEX AUFTRAGSNR:**	**216485**
ARTIKEL:	**KRP3+M.17.3.H.28/38**	**SERIENNR:**	**906135**
ARTIKELNUMMER:	**RX129016-41**	**REFERENZ DES MOTORFLANSCHES:**	**RX128581-01**

Für die Montage, folgen Sie bitte unserem Dokument "User Manual KRP" (RX182/008)

BESONDERE ANMERKUNGEN:

Die Abbildungen der Produkte dienen nur zur Darstellung

REDEX
1, Rue Paul De Fontenay
F- 45210 FERRIERES
www.redex-group.com
Tel: +33 2 38 94 42 00
Fax: +33 2 38 94 42 99
Email: info@redex-group.com

ANSCHLÜSSE & AUSSENABMESSUNGEN: **SN:** **906135**

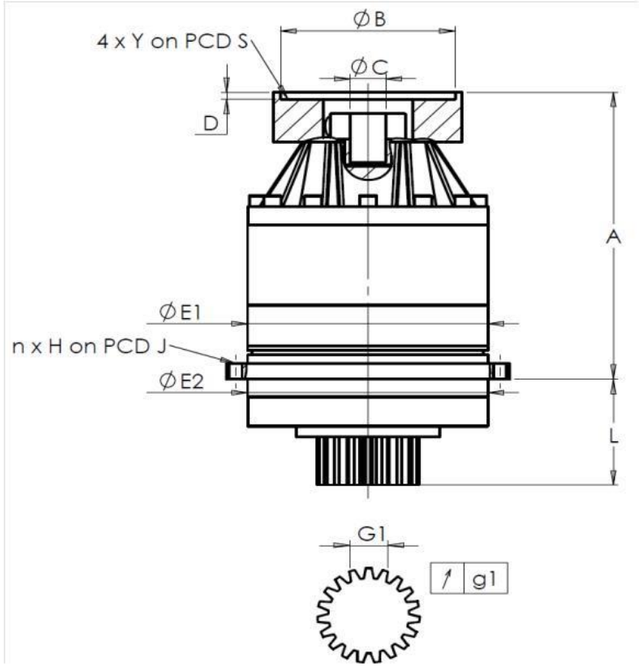

General tolerance: Js13	Cmm	Automatic / manual coordinate-measuring machine	µm	Micrometer	Cr	Calliper rule	Di	Dial indicator	Pg	Plug gauge

GEHÄUSE

	Sollwert				Istwert
					E4390
	E1	255h7 $^{0}_{-0,052}$	µm	254,975
	E2	255h7 $^{0}_{-0,052}$	µm	254,98
	n x H on PCD J	16 Ø13,5 on PCD 280	Cr	16 Ø13,5 on PCD 280
			Cr	
	A	328,5	µm	329,26
	L	121	µm	120,98

ABTRIEBSRITZEL

	Sollwert				Istwert
					J3449
	Zahnweite (über 3 Zähne)				
	G1	39,25 $^{0}_{-0,03}$	Cmm		39,235
↗	g1	0,022	Di		0,015
	Leerlaufdrehmoment				
	Linie 1				2,8 Nm

MOTORFLANSCH

	Sollwert				Istwert
Ø	B	181		µm	181,03
Ø	C	38 $^{+0,05}_{+0,025}$		µm	38,025
	D	8		Cr	8,41
Ø	S1	215		Cr	215
Ø	Y1	M12		Pg	M12

	Linie	Steifigkeit
Verdrehsteifigkeit (Nm/arcmin)	1	473,03
Radiale Steifigkeit (N/µm)	1	960

Geräuschpegel

@1600 rpm Eintrieb (dB(A))	67,0

Datum: 23/02/2022 **Von:** C DE MIRANDA

Version: A

REDEX
1, Rue Paul De Fontenay
F- 45210 FERRIERES
www.redex-group.com
Tel: +33 2 38 94 42 00
Fax: +33 2 38 94 42 99
Email: info@redex-group.com