CLIENTE:	PAMA	**RIF. ORDINE CLIENTE:**	505 PAMA
DISTRIBUTORE:	ANDANTEX S.r.l	**ORDINE INTERNO:**	216162
DESIGNAZIONE:	KRP2.M1.21.3.H.28/38	**NUMERO DI SERIE:**	905832
RIFERIMENTO:	RX133901-11	**RIFERIMENTO DELLA FLANGIA MOTORE:**	RX128581-01

Per l'installazione, fare riferimento al manuale d'uso KRP (182/008)

OSSERVAZIONE SPECIFICA:

Le immagini dei prodotti sono a carattere puramente illustrativo.

REDEX
1, Rue Paul De Fontenay
F- 45210 FERRIERES
www.redex-group.com
Tel: +33 2 38 94 42 00
Fax: +33 2 38 94 42 99
Email: info@redex-group.com

INTERFACCE E DIMENSIONI ESTERNE: **SN:** 905832

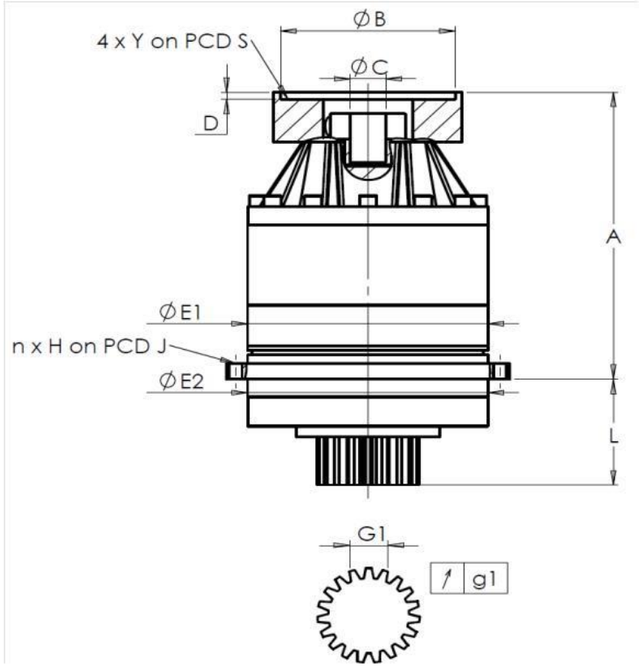

General tolerance: Js13	Cmm	Automatic / manual coordinate-measuring machine	µm	Micrometer	Cr	Calliper rule	Di	Dial indicator	Pg	Plug gauge

CASSA ESTERNA

	richiesta				misurata
					E1614
	E1	212h7 $^{0}_{-0,046}$	µm	211,98
	E2	200h7 $^{0}_{-0,046}$	µm	199,995
	n x H on PCD J	12 Ø9 on PCD 233	Cr	12 Ø9 on PCD 233
			Cr	
	A	288	µm	288,74
	L	94	µm	93,94

PIGNONE IN USCITA

	richiesta				misurata
					J2483
	Scostamento (su 4 denti)				
	G1	44,27 $^{0}_{-0,03}$	Cmm	44,25
↗	g1	0,022	Di	0,01
	Coppia in ingresso a vuoto			
	linea 1			0,5 Nm

FLANGIA DEL MOTORE

	richiesta				misurata
Ø	B	181		µm	181
Ø	C	38 $^{+0,05}_{+0,025}$		µm	38,05
	D	8		Cr	8,57
Ø	S1	215		Cr	215
Ø	Y1	M12		Pg	M12

	Linea	Rigidità
Rigidità torsionale (Nm/arcmin)	1	243,75
Rigidità radiale (N/µm)	1	582

Livello di rumore

@1600 rpm entrata (dB(A))	64,0

Date: 02/12/2021 **Visa:** C DE MIRANDA

Version: A

REDEX
1, Rue Paul De Fontenay
F- 45210 FERRIERES
www.redex-group.com
Tel: +33 2 38 94 42 00
Fax: +33 2 38 94 42 99
Email: info@redex-group.com