KRPX

Scheda di prestazione — **RX183-007-D** — Pagina **1/2**

CLIENTE:	MECOF	**RIF. ORDINE CLIENTE:**	423 MECOF
DISTRIBUTORE:	ANDANTEX S.r.l	**ORDINE INTERNO:**	216103
DESIGNAZIONE:	KRPX3.M1.31.3.H.28/38	**NUMERO DI SERIE:**	905825
RIFERIMENTO:	RX134339-12	**RIFERIMENTO DELLA FLANGIA MOTORE:**	RX133903-01

Per l'installazione, fare riferimento al manuale d'uso KRPX (182/010)

OSSERVAZIONE SPECIFICA:

Le immagini dei prodotti sono a carattere puramente illustrativo.

REDEX
1, Rue Paul De Fontenay
F- 45210 FERRIERES
www.redex-group.com
Tel: +33 2 38 94 42 00
Fax: +33 2 38 94 42 99
Email: info@redex-group.com

KRPX

Scheda di prestazione — **RX183-007-D** — Pagina **2/2**

INTERFACCE E DIMENSIONI ESTERNE: **SN:** 905825

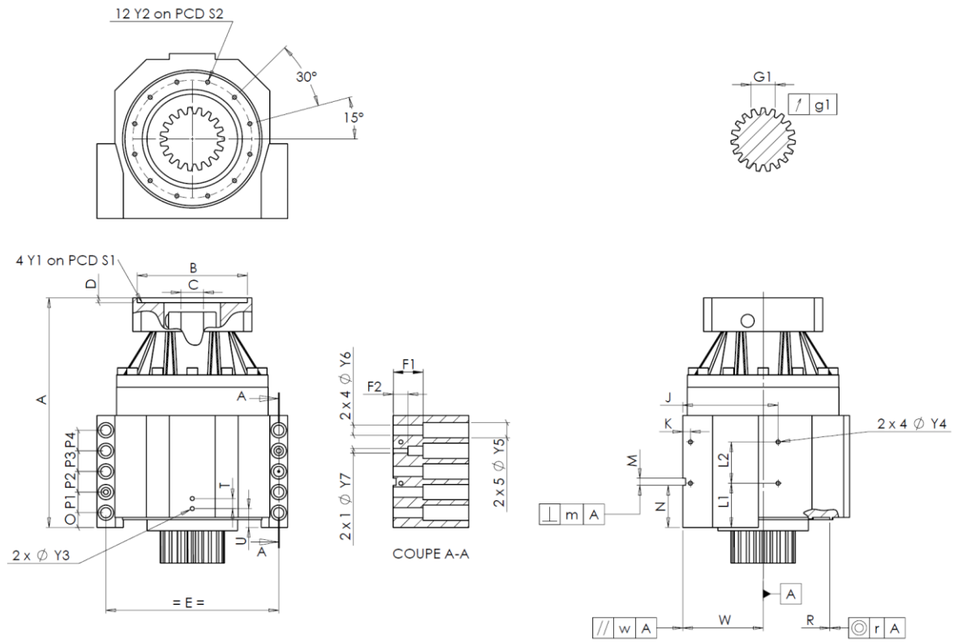

General tolerance: Js13 | *Cmm* Automatic / manual coordinate-measuring machine | *µm* Micrometer | *Cr* Calliper rule | *Di* Dial indicator | *Pg* Plug gauge

CASSA ESTERNA

		richiesta			misurata
					E6260
	Y2	M8x15		*Pg*	M8x15
Ø	S2	200 $^{+0,1}_{-0,1}$		*Cr*	200,01
	A	389,5		*µm*	389,77
	E	290		*Cr*	290
	O	25		*Cr*	25
	P1	35		*Cr*	35
	P2	35		*Cr*	35
	P3	35		*Cr*	35
	P4	35		*Cr*	35
	T	17		*Cr*	17
	U	32		*Cr*	32
2 x 1Ø	Y3	M8x15		*Pg*	M8x15
	R	226 $^{+0,2}_{+0,1}$		*Cmm*	226,141
	◎ r	0,1		*Cmm*	0,024

CASSA ESTERNA

		richiesta			misurata
		L1	75	*Cr*	75
		L2	70	*Cr*	70
		J	160	*Cr*	160
		K	13	*Cr*	13
2 x 4Ø		Y4	M8x15	*Pg*	M8x15
		F1	50	*Cr*	50
		F2	25	*Cr*	25
2 x 1Ø		Y7	12	*µm*	12
2 x 4Ø		Y6	17,5	*µm*	17,5
2 x 5Ø		Y5	26	*µm*	26
		M H6	12 $^{+0,011}_{0}$	*Cmm*	12,005
	⊥	m	0,05	*Cmm*	0,015
		N	71,5 $^{+0,1}_{-0,1}$	*Cmm*	71,535
A		W	135 $^{+0,035}_{-0,035}$	*Cmm*	135,019
	//	w	0,03 /A	*Cmm*	0,001

FLANGIA DEL MOTORE

		richiesta			misurata
Ø	B	180H6 $^{+0,025}_{0}$		*µm*	180
Ø	C	38F7 $^{+0,050}_{+0,025}$		*µm*	38,05
	D	8		*Cr*	8,03
Ø	S1	215		*Cr*	215
Ø	Y1	M12		*Pg*	M12

Coppia in ingresso a vuoto

linea 1	1,3 Nm

	Linea	Rigidità
Rigidità torsionale (Nm/arcmin)	1	473,03
Rigidità radiale (N/µm)	1	987

PIGNONE IN USCITA

	J2622

Scostamento (su 3 denti)

		G1	39,25 $^{0}_{-0,03}$	*Cmm*	39,23
	↗	g1	0,022	*Di*	0,02

Livello di rumore

@1600 rpm entrata (dB(A))	61,5

Date: 16/12/2021 **Visa:** C DE MIRANDA

Version: A

REDEX
1, Rue Paul De Fontenay
F- 45210 FERRIERES
www.redex-group.com
Tel: +33 2 38 94 42 00
Fax: +33 2 38 94 42 99
Email: info@redex-group.com