KRPX

Scheda di prestazione	RX183-007-D	Pagina 1/2

CLIENTE:	INNSE BERARDI	**RIF. ORDINE CLIENTE:**	305 INNSE BERARDI
DISTRIBUTORE:	ANDANTEX S.r.l	**ORDINE INTERNO:**	215978
DESIGNAZIONE:	KRPX2+M.21.3.H.28/38	**NUMERO DI SERIE:**	905652
RIFERIMENTO:	RX131478-11	**RIFERIMENTO DELLA FLANGIA MOTORE:**	RX128581-01

Per l'installazione, fare riferimento al manuale d'uso KRPX (182/010)

OSSERVAZIONE SPECIFICA:

Le immagini dei prodotti sono a carattere puramente illustrativo.

REDEX
1, Rue Paul De Fontenay
F- 45210 FERRIERES
www.redex-group.com
Tel: +33 2 38 94 42 00
Fax: +33 2 38 94 42 99
Email: info@redex-group.com

KRPX

Scheda di prestazione	RX183-007-D	Pagina 2/2

INTERFACCE E DIMENSIONI ESTERNE: **SN:** 905652

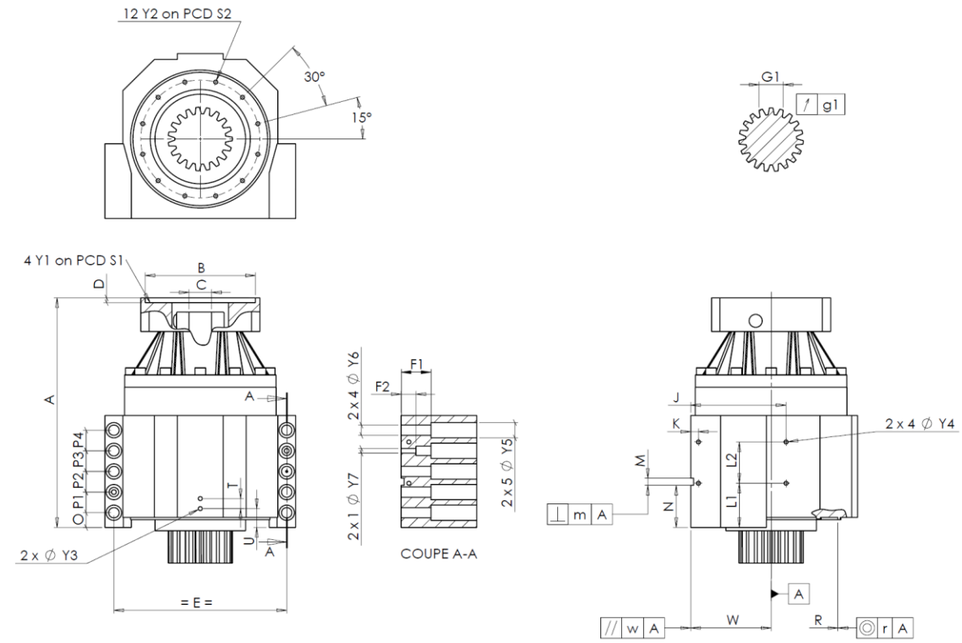

General tolerance: Js13 | *Cmm* Automatic / manual coordinate-measuring machine | *µm* Micrometer | *Cr* Calliper rule | *Di* Dial indicator | *Pg* Plug gauge

CASSA ESTERNA						CASSA ESTERNA						FLANGIA DEL MOTORE					
		richiesta			misurata			richiesta			misurata			richiesta			misurata
					E2647			L1	60	Cr	60						
		Y2	M6x12	Pg	M6x12			L2	60	Cr	60		Ø	B	181	µm	181
	Ø	S2	165 +0,1 -0,1	Cr	165			J	130	Cr	130		Ø	C	38 +0,05 +0,025	µm	38,05
		A	332	µm	332,71			K	11	Cr	11			D	8	Cr	8,5
		E	240	Cr	240		2 x 4Ø	Y4	M6x12	Pg	M6x12		Ø	S1	215	Cr	215
		O	15	Cr	15			F1	40	Cr	40		Ø	Y1	M12	Pg	M12
		P1	30	Cr	30			F2	24	Cr	24						
		P2	30	Cr	30		2 x 1Ø	Y7	10	µm	10		**Coppia in ingresso a vuoto**				
		P3	30	Cr	30		2 x 4Ø	Y6	15,5	µm	15,5		linea 1				0,8 Nm
		P4	30	Cr	30		2 x 5Ø	Y5	24	µm	24						
		T	14	Cr	14			M H6	10 +0,009 0	Cmm	10					**Linea**	**Rigidità**
		U	26	Cr	26		⊥	m	0,05	Cmm	0,011		Rigidità torsionale (Nm/arcmin)			1	243,75
	2 x 1Ø	Y3	M6x12	Pg	M6x12			N	55 +0,1 -0,1	Cmm	54,962						
		R	186 +0,2 +0,1	Cmm	186,148	A		W	110 +0,02 -0,02	Cmm	110,002		Rigidità radiale (N/µm)			1	639
	◎	r	0,1	Cmm	0,04		//	w	0,03 /A	Cmm	0,005						

PIGNONE IN USCITA						Livello di rumore	
					J2431	@1600 rpm entrata (dB(A))	65,5
Scostamento (su 4 denti)							
		G1	44,27 0 -0,03	Cmm	44,245		
	↗	g1	0,022	Di	0,01		

Date: 09/11/2021 **Visa:** C DE MIRANDA

Version: A

REDEX
1, Rue Paul De Fontenay
F- 45210 FERRIERES
www.redex-group.com
Tel: +33 2 38 94 42 00
Fax: +33 2 38 94 42 99
Email: info@redex-group.com