KRPX

Scheda di prestazione	RX183-007-D	Pagina 1/2

CLIENTE:	**INNSE BERARDI**	**RIF. ORDINE CLIENTE:**	**305 INNSE BERARDI**
DISTRIBUTORE:	**ANDANTEX S.r.l**	**ORDINE INTERNO:**	**215978**
DESIGNAZIONE:	**KRPX2+M.21.3.H.28/38**	**NUMERO DI SERIE:**	**905637**
RIFERIMENTO:	**RX131478-11**	**RIFERIMENTO DELLA FLANGIA MOTORE:**	**RX128581-01**

Per l'installazione, fare riferimento al manuale d'uso KRPX (182/010)

OSSERVAZIONE SPECIFICA:

Le immagini dei prodotti sono a carattere puramente illustrativo.

REDEX
1, Rue Paul De Fontenay
F- 45210 FERRIERES
www.redex-group.com
Tel: +33 2 38 94 42 00
Fax: +33 2 38 94 42 99
Email: info@redex-group.com

KRPX

Scheda di prestazione	RX183-007-D	Pagina 2/2

INTERFACCE E DIMENSIONI ESTERNE: **SN:** **905637**

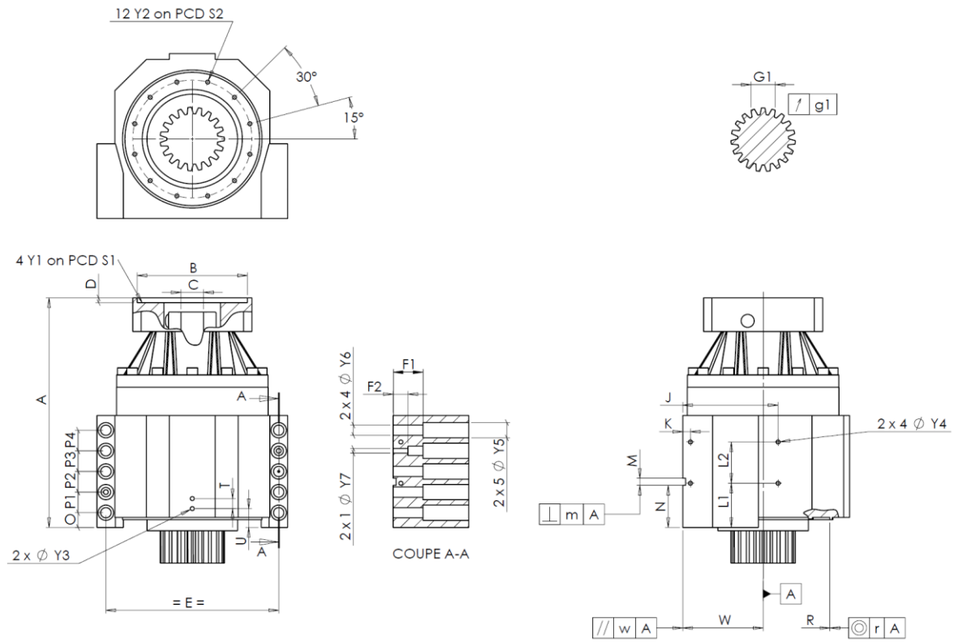

General tolerance: Js13	Cmm	Automatic / manual coordinate-measuring machine	µm	Micrometer	Cr	Calliper rule	Di	Dial indicator	Pg	Plug gauge

CASSA ESTERNA						CASSA ESTERNA						FLANGIA DEL MOTORE				
	richiesta				misurata		richiesta				misurata		richiesta			misurata
					E3341			L1	60	Cr	60					
		Y2	M6x12	Pg	M6x12			L2	60	Cr	60		Ø	B	181	µm 181
	Ø	S2	165 +0,1 -0,1	Cr	165			J	130	Cr	130		Ø	C	38 +0,05 +0,025	µm 38,05
		A	332	µm	332			K	11	Cr	11			D	8	Cr 8
		E	240	Cr	240		2 x 4Ø	Y4	M6x12	Pg	M6x12		Ø	S1	215	Cr 215
		O	15	Cr	15			F1	40	Cr	40		Ø	Y1	M12	Pg M12
		P1	30	Cr	30			F2	24	Cr	24					
		P2	30	Cr	30		2 x 1Ø	Y7	10	µm	10		**Coppia in ingresso a vuoto**			
		P3	30	Cr	30		2 x 4Ø	Y6	15,5	µm	15,5		linea 1			1 Nm
		P4	30	Cr	30		2 x 5Ø	Y5	24	µm	24					
		T	14	Cr	14			M H6	10 +0,009 0	Cmm	10				**Linea**	**Rigidità**
		U	26	Cr	26		⊥	m	0,05	Cmm	0,017		Rigidità torsionale (Nm/arcmin)		1	243,75
	2 x 1Ø	Y3	M6x12	Pg	M6x12			N	55 +0,1 -0,1	Cmm	54,946					
		R	186 +0,2 +0,1	Cmm	186,147	A		W	110 +0,02 -0,02	Cmm	110,009		Rigidità radiale (N/µm)		1	589
	◎	r	0,1	Cmm	0,014		//	w	0,03 /A	Cmm	0,008					

PIGNONE IN USCITA						Livello di rumore	
					J2425	@1600 rpm entrata (dB(A))	66,0
Scostamento (su 4 denti)							
		G1	44,27 0 -0,03	Cmm	44,245		
	↗	g1	0,022	Di	0,01		

Date: 05/11/2021 **Visa:** C DE MIRANDA

Version: A

REDEX
1, Rue Paul De Fontenay
F- 45210 FERRIERES
www.redex-group.com
Tel: +33 2 38 94 42 00
Fax: +33 2 38 94 42 99
Email: info@redex-group.com