KRPX

Scheda di prestazione	RX183-007-D	Pagina 1/2

CLIENTE:	**INNSE BERARDI**	**RIF. ORDINE CLIENTE:**	**357 INNSE**
DISTRIBUTORE:	**ANDANTEX S.r.l**	**ORDINE INTERNO:**	**216027**
DESIGNAZIONE:	**KRPX3+M.31.3.H.28/38**	**NUMERO DI SERIE:**	**905610**
RIFERIMENTO:	**RX131507-12**	**RIFERIMENTO DELLA FLANGIA MOTORE:**	**RX128581-01**

Per l'installazione, fare riferimento al manuale d'uso KRPX (182/010)

OSSERVAZIONE SPECIFICA:

Le immagini dei prodotti sono a carattere puramente illustrativo.

REDEX
1, Rue Paul De Fontenay
F- 45210 FERRIERES
www.redex-group.com
Tel: +33 2 38 94 42 00
Fax: +33 2 38 94 42 99
Email: info@redex-group.com

KRPX

Scheda di prestazione	RX183-007-D	Pagina 2/2

INTERFACCE E DIMENSIONI ESTERNE: **SN:** **905610**

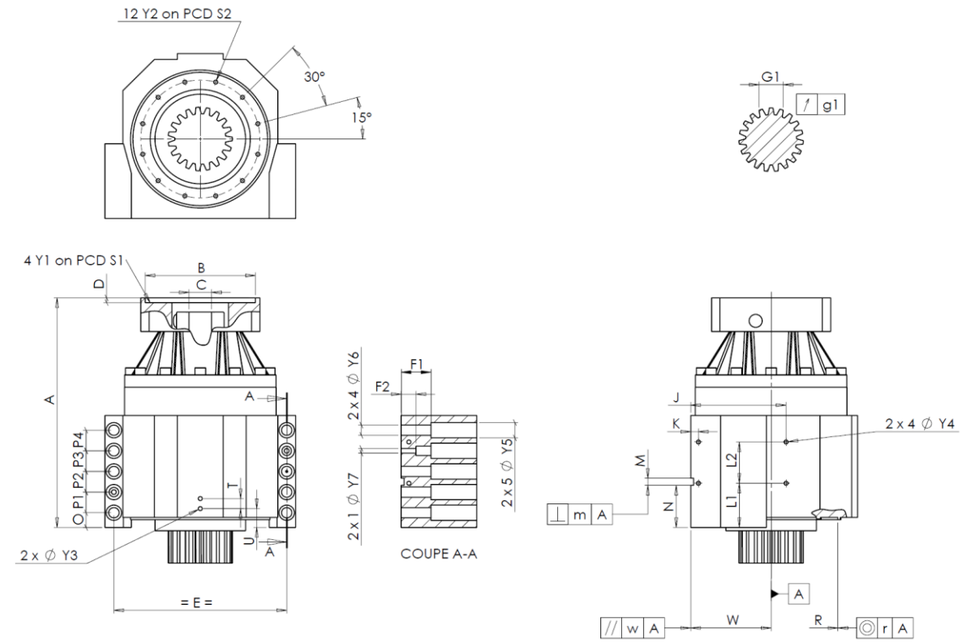

General tolerance: Js13	Cmm	Automatic / manual coordinate-measuring machine	µm	Micrometer	Cr	Calliper rule	Di	Dial indicator	Pg	Plug gauge

CASSA ESTERNA						CASSA ESTERNA						FLANGIA DEL MOTORE				
	richiesta				misurata		richiesta				misurata		richiesta			misurata
					E654		L1	75		Cr	75					
	Y2	M8x15		Pg	M8x15		L2	70		Cr	70		Ø	B	181	µm 181
Ø	S2	200 +0,1 -0,1		Cr	200		J	160		Cr	160		Ø	C	38 +0,05 +0,025	µm 38,05
	A	389,5		µm	389,5		K	13		Cr	13			D	8	Cr 8
	E	290		Cr	290	2 x 4Ø	Y4	M8x15		Pg	M8x15		Ø	S1	215	Cr 215
	O	25		Cr	25		F1	50		Cr	50		Ø	Y1	M12	Pg M12
	P1	35		Cr	35		F2	25		Cr	25					
	P2	35		Cr	35	2 x 1Ø	Y7	12		µm	12		**Coppia in ingresso a vuoto**			
	P3	35		Cr	35	2 x 4Ø	Y6	17,5		µm	17,5		linea 1			1 Nm
	P4	35		Cr	35	2 x 5Ø	Y5	26		µm	26					
	T	17		Cr	17		M H6	12 +0,011 0		Cmm	12,008				**Linea**	**Rigidità**
	U	32		Cr	32	⊥	m	0,05		Cmm	0,009		Rigidità torsionale (Nm/arcmin)		1	473,03
2 x 1Ø	Y3	M8x15		Pg	M8x15		N	71,5 +0,1 -0,1		Cmm	71,469					
	R	226 +0,2 +0,1		Cmm	226,144	A	W	135 +0,035 -0,035		Cmm	135,022		Rigidità radiale (N/µm)		1	872
◎	r	0,1		Cmm	0,004	//	w	0,03	/A	Cmm	0,008					

PIGNONE IN USCITA						Livello di rumore	
					J1227	@1600 rpm entrata (dB(A))	66,0
Scostamento (su 3 denti)							
		G1	39,25 0 -0,03	Cmm	39,235		
	↗	g1	0,022	Di	0,01		

Date: 25/10/2021 **Visa:** C DE MIRANDA

Version: A

REDEX
1, Rue Paul De Fontenay
F- 45210 FERRIERES
www.redex-group.com
Tel: +33 2 38 94 42 00
Fax: +33 2 38 94 42 99
Email: info@redex-group.com