KRPX		Seite
Prüfprotokoll	RX183-007-D	1/2

KUNDE:	REIFENHAUSER	**BESTELLNUMMER:**	CS450276314-003 REIFENHAUSE
VERTRETER:	REDEX GmbH	**REDEX AUFTRAGSNR:**	215714
ARTIKEL:	KRPX4+MX.310.3.H.28/38	**SERIENNR:**	905535
ARTIKELNUMMER:	RX131679-00	**REFERENZ DES MOTORFLANSCHES:**	RX128581-06

Für die Montage, folgen Sie bitte unserem Dokument "User Manual KRPX" (RX182/010)

BESONDERE ANMERKUNGEN:

Die Abbildungen der Produkte dienen nur zur Darstellung

REDEX
1, Rue Paul De Fontenay
F- 45210 FERRIERES
www.redex-group.com
Tel: +33 2 38 94 42 00
Fax: +33 2 38 94 42 99
Email: info@redex-group.com

KRPX		Seite
Prüfprotokoll	RX183-007-D	2/2

ANSCHLÜSSE & AUSSENABMESSUNGEN: **SN:** 905535

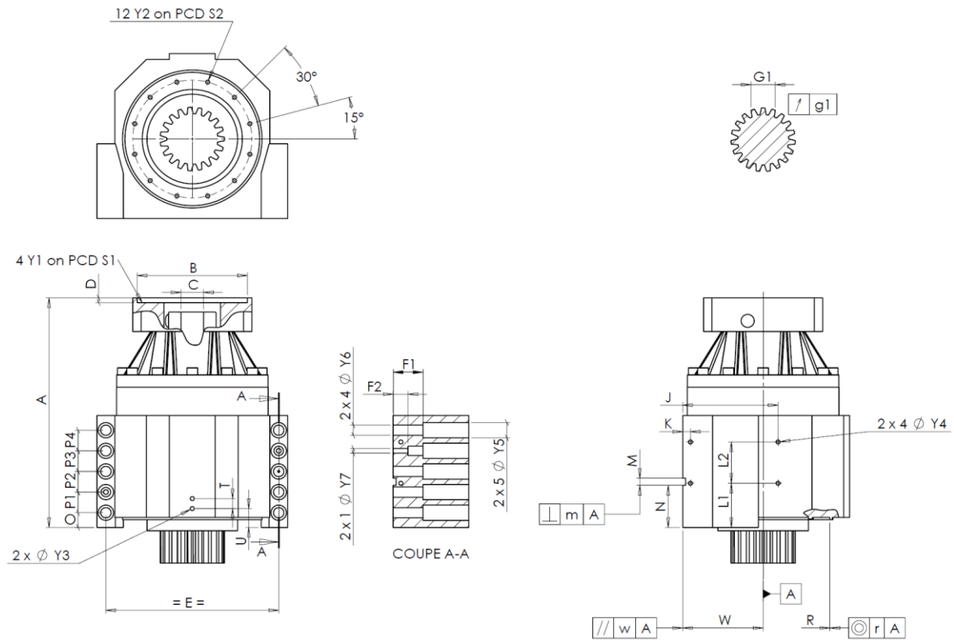

General tolerance: Js13 | Cmm: Automatic / manual coordinate-measuring machine | µm: Micrometer | Cr: Calliper rule | Di: Dial indicator | Pg: Plug gauge

GEHÄUSE						GEHÄUSE						MOTORFLANSCH					
	Sollwert				Istwert		Sollwert				Istwert		Sollwert				Istwert
					E607			L1	81		Cr 81						
		Y2	M8x16	Pg	M8x16			L2	79		Cr 79		Ø	B	181	µm	181
	Ø	S2	234 +0,1 -0,1	Cr	234			J	185		Cr 185		Ø	C	38 +0,05 +0,025	µm	38,05
		A	540,5	µm	541,36			K	15		Cr 15			D	8	Cr	8,5
		E	320	Cr	320		2 x 4Ø	Y4	M10x13		Pg M10x13		Ø	S1	215	Cr	215
		O	20	Cr	20			F1	60		Cr 60		Ø	Y1	M12	Pg	M12
		P1	40	Cr	40			F2	30		Cr 30						
		P2	40	Cr	40		2 x 1Ø	Y7	14		µm 14		**Leerlaufdrehmoment**				
		P3	40	Cr	40		2 x 4Ø	Y6	22		µm 22		Linie 1				0,3 Nm
		P4	40	Cr	40		2 x 5Ø	Y5	33		µm 33						
		T	20	Cr	20			M H6	15 +0,011 0		Cmm 15,005					**Linie**	**Steifigkeit**
		U	37	Cr	37		⊥	m	0,05		Cmm 0,009		Verdrehsteifigkeit (Nm/arcmin)			1	574,81
	2 x 1Ø	Y3	M10x13	Pg	M10x13			N	72,5 +0,1 -0,1		Cmm 72,492						
		R	255 +0,2 +0,1	Cmm	255,164	A		W	158 +0,035 -0,035		Cmm 158,014		Radiale Steifigkeit (N/µm)			1	1229
	◎	r	0,1	Cmm	0,01		//	w	0,03	/A	Cmm 0,009						

ABTRIEBSRITZEL						Geräuschpegel	
					J875	@1600 rpm Eintrieb (dB(A))	63,5
Zahnweite (über 3 Zähne)							
		G1	46,9 0 -0,03	Cmm	46,88		
	↗	g1	0,022	Di	0,015		

Datum: 05/10/2021 **Von:** C DE MIRANDA

Version: A

REDEX
1, Rue Paul De Fontenay
F- 45210 FERRIERES
www.redex-group.com
Tel: +33 2 38 94 42 00
Fax: +33 2 38 94 42 99
Email: info@redex-group.com