| | | | |
|---|---|---|---|
| **KUNDE:** | **LICON** | **BESTELLNUMMER:** | **4500033225** |
| **VERTRETER:** | **REDEX GmbH** | **REDEX AUFTRAGSNR:** | **216029** |
| **ARTIKEL:** | **KRP3+M.17.3.H.28/38** | **SERIENNR:** | **905511** |
| **ARTIKELNUMMER:** | **RX129016-41** | **REFERENZ DES MOTORFLANSCHES:** | **RX128581-01** |

**Für die Montage, folgen Sie bitte unserem Dokument "User Manual KRP" (RX182/008)**

**BESONDERE ANMERKUNGEN:**

Die Abbildungen der Produkte dienen nur zur Darstellung

REDEX
1, Rue Paul De Fontenay
F- 45210 FERRIERES
www.redex-group.com
Tel: +33 2 38 94 42 00
Fax: +33 2 38 94 42 99
Email: info@redex-group.com



**ANSCHLÜSSE & AUSSENABMESSUNGEN:** **SN:** **905511**

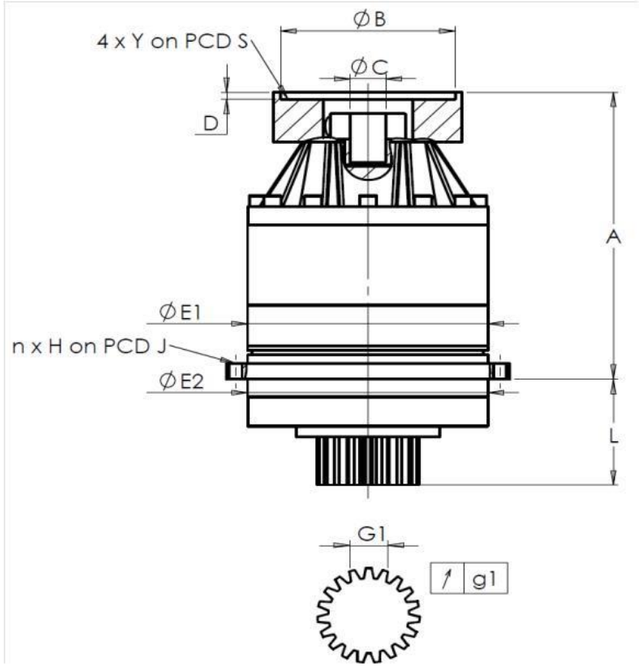


| General tolerance: Js13 | Cmm | Automatic / manual coordinate-measuring machine | µm | Micrometer | Cr | Calliper rule | Di | Dial indicator | Pg | Plug gauge |
|---|---|---|---|---|---|---|---|---|---|---|

**GEHÄUSE**

| | Sollwert | | | | Istwert |
|---|---|---|---|---|---|
| | | | | | E109 |
| | E1 | 255h7 $^{0}_{-0,052}$ | µm | | 254,98 |
| | E2 | 255h7 $^{0}_{-0,052}$ | µm | | 254,98 |
| | n x H on PCD J | 16 Ø13,5 on PCD 280 | Cr | | 16 Ø13,5 on PCD 280 |
| | | | Cr | | |
| | A | 328,5 | µm | | 329,22 |
| | L | 121 | µm | | 121,05 |

**ABTRIEBSRITZEL**

| | Sollwert | | | | Istwert |
|---|---|---|---|---|---|
| | | | | | J1222 |
| | **Zahnweite (über 3 Zähne)** | | | | |
| | G1 | 39,25 $^{0}_{-0,03}$ | Cmm | | 39,23 |
| | g1 | 0,022 | Di | | 0,02 |
| | **Leerlaufdrehmoment** | | | | |
| | Linie 1 | | | | 2,2 Nm |

| | Linie | Steifigkeit |
|---|---|---|
| Verdrehsteifigkeit (Nm/arcmin) | 1 | 473,03 |
| Radiale Steifigkeit (N/µm) | 1 | 991 |

**MOTORFLANSCH**

| | Sollwert | | | | Istwert |
|---|---|---|---|---|---|
| | | | | | |
| Ø | B | 181 | | µm | 181 |
| Ø | C | 38 $^{+0,05}_{+0,025}$ | | µm | 38,04 |
| | D | 8 | | Cr | 8,45 |
| Ø | S1 | 215 | | Cr | 215 |
| Ø | Y1 | M12 | | Pg | M12 |

**Geräuschpegel**

| | |
|---|---|
| @1600 rpm Eintrieb (dB(A)) | 66,5 |

**Datum:** 25/08/2021 **Von:** C DE MIRANDA

**Version:** A

REDEX
1, Rue Paul De Fontenay
F- 45210 FERRIERES
www.redex-group.com
Tel: +33 2 38 94 42 00
Fax: +33 2 38 94 42 99
Email: info@redex-group.com