CLIENTE:	GURUTZPE TURNING SOLUTION	**REF. PEDIDO:**	95159 GURUTZPE
DISTRIBUIDOR:		**PEDIDO INTERNO:**	215986
DESIGNACIÓN:	DRPX3+R.91.4.H	**NÚMERO DE SERIE:**	905502
REFERENCIA :	RX130707-33	**REFERENCIA DE LA BRIDA MOTOR:**	RX129474-04

Valor de carga mecánica

El valor de par de precarga mecánica en el DualDRIVE depende de la aplicación y de las características del accionamiento seleccionado.

El par de precarga óptimo para la aplicación puede ser incrementado, pero nunca exceder el valor máximo admitido por el accionamiento.

Un valor de precarga mayor disminuye el rendimiento y la vida útil del accionamiento.

Par de carga óptimo Tp:	**Según la aplicación y accionamiento**
Par de carga máximo:	**10 Nm**

Para la instalación, por favor consulte el Manual de Usuario DRP (182/009)

OBSERVACIONES:

	J1	/0	Di	0
	J2	/0	Di	-0,03
	J3	/0	Di	0

Las imágenes del producto son meramente ilustrativas.

REDEX
1, Rue Paul De Fontenay
F- 45210 FERRIERES
www.redex-group.com
Tel: +33 2 38 94 42 00
Fax: +33 2 38 94 42 99
Email: info@redex-group.com

INTERFACES Y DIMENSIONES EXTERIORES: **SN:** 905502

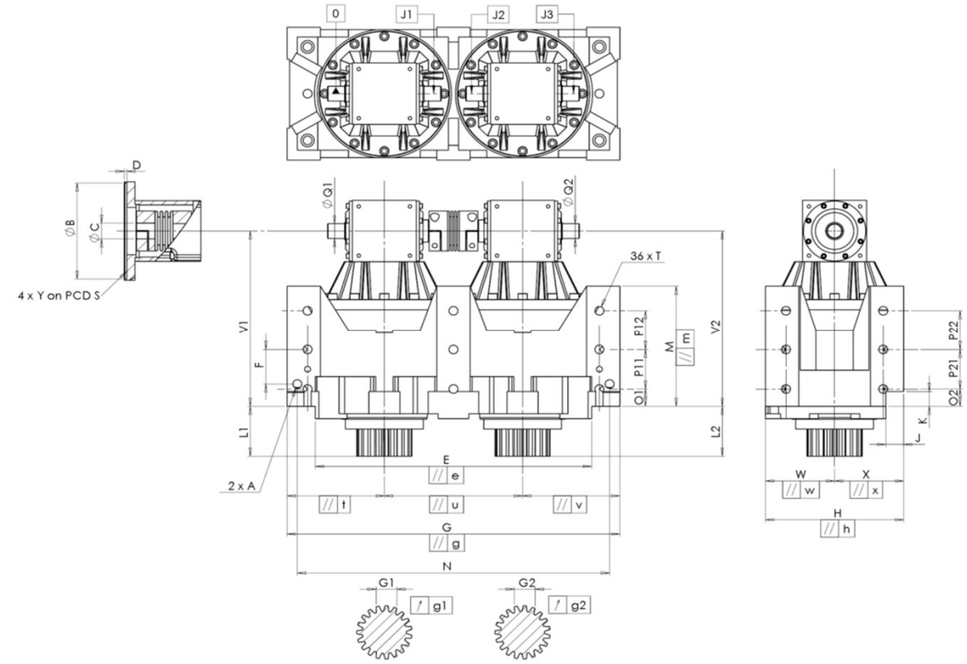

General tolerance: Js13	Cmm	Automatic / manual coordinate-measuring machine	µm	Micrometer	Cr	Calliper rule	Di	Dial indicator	Pg	Plug gauge

CARCASA

		requerida			real
					D2717
	E	540 $^{0}_{-0,1}$	Cmm	539,958
	G	650 $^{+0,2}_{-0,2}$	Cmm	650,058
//	g	0,045	Cmm	0,035
//	t	0,045	Cmm	0,009
//	u	0,035	Cmm	0,004
//	v	0,045	Cmm	0,001
	W	135	Cmm	135,03
//	w	0,035	Cmm	0,011
	X	135	Cmm	134,98
//	x	0,035	Cmm	0,007
	H	270 $^{+0,04}_{-0,04}$	Cmm	270,009
//	h	0,02	Cmm	0,018
	V1	357	Cmm	357,17
	L1	101	Cmm	101,052
	V2	357	Cmm	357,157
	L2	101	Cmm	101,089
	M	245 $^{+0,1}_{-0,1}$	Cmm	245,029
	J	35	Cr	35
	K	30	Cr	30
Ø	Q1	30 $^{+0,009}_{-0,004}$	Cmm	30
Ø	Q2	30 $^{+0,009}_{-0,004}$	Cmm	30,007

CARCASA

		requerida			real
	O1	35	Cr	35
	P11	80	Cr	80
	P12	80	Cr	80
	O2	35	Cr	35
	P21	80	Cr	80
	P22	80	Cr	80
Ø	T	M20	Pg	M20
	F	70	Cr	70
	N	610	Cr	610
Ø	A	2 x M20	Pg	2 x M20

BRIDA MOTOR

		requerida			real
					E486
Ø	B	114,3 $^{+0,047}_{+0,012}$	µm	114,33
Ø	C	35 $^{+0,05}_{+0,025}$	µm	35,05
	D	8	Cr	8
Ø	S	200	Cr	200
Ø	Y	M12	Pg	M12

PIÑÓN DE SALIDA

	Piñón 1			J1167
	Medida cordal entre 3 dientes			
	G1	39,25 $^{0}_{-0,03}$	Cmm	39,235
↗	g1	0,022	Di	0,015
	Piñón 2			J1175
	Medida cordal entre 3 dientes			
	G2	39,25 $^{0}_{-0,03}$	Cmm	39,23
↗	g2	0,022	Di	0,02

Par entrada sin carga

Línea	1,3 Nm
Línea 2	1 Nm

	Línea	Rigidez
Rigidez torsional (Nm/arcmin)	1	473,03
	2	473,03
Rigidez radial (N/µm)	1	918
	2	1008

Nivel sonoro	
@1600 rpm entrada (dB(A))	72,5

Fecha: 02/09/2021 **Revisado:** P VASLIER

Versión: A

REDEX
1, Rue Paul De Fontenay
F- 45210 FERRIERES
www.redex-group.com
Tel: +33 2 38 94 42 00
Fax: +33 2 38 94 42 99
Email: info@redex-group.com