DRPX0

Prüfprotokoll — RX183/016-C

Seite 1/2

KUNDE:	DMG MORI SPARE PARTS GMBH	**BESTELLNUMMER:**	239144 DMG MORI
VERTRETER:		**REDEX AUFTRAGSNR:**	215688
ARTIKEL:	DRPX0+M.10.3.XH.V1.22/32	**SERIENNR:**	905263
ARTIKELNUMMER:	RX133818-03	**REFERENZ DES MOTORFLANSCHES:**	

Für die Montage, folgen Sie bitte unserem Dokument "User Manual DRP" (RX182/027)

BESONDERE ANMERKUNGEN:

ABTRIEBSRITZEL					
	Zahnrad 1				K2528
Zahnweite (über 3 Zähne)					
		G1	23,466 $^{-0,071}_{-0,082}$	Cmm	23,39
		g1	0,021	Di	0,01
	Zahnrad 2				K2525
Zahnweite (über 3 Zähne)					
		G2	23,466 $^{-0,071}_{-0,082}$	Cmm	23,39,5
		g2	0,021	Di	0,01

Höheneinstellung					
		h0	26	Di	25,985
		a	9 075	Di	9,0865

Die Abbildungen der Produkte dienen nur zur Darstellung.

REDEX
ZI-BP79
F45210 FERRIERES
www.redex.fr
Tel: +33 2 38 94 42 00
Fax: +33 2 38 94 42 99
Email: info@redex.fr

DRPX0

Prüfprotokoll — RX183/016-C

Seite 2/2

ANSCHLÜSSE & AUSSENABMESSUNGEN: **SN:** 905263

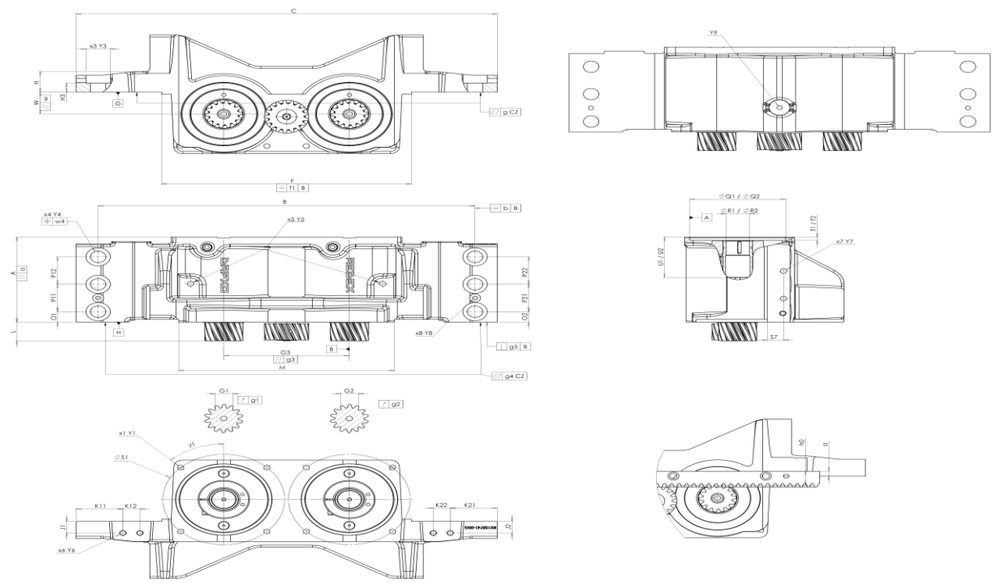

General tolerance: Js13	Cmm	Automatic / manual coordinate-measuring machine	µm	Micrometer	Cr	Calliper rule	Di	Dial indicator	Pg	Plug gauge

GEHÄUSE

		Sollwert		Istwert	
				E1035	
H		A	155	Cmm	155,04
		a	0,03	Cmm	0,017
		B	510	Cmm	510
	⫩	b	0,5	Cmm	0,066
		C	570	Cr	570
		F	338 $^{0}_{-0,5}$	Cr	337,803
	⫩	f1	0,5	Cr	0,16
	x3	Y3	2x3 Ø33	Cr	2x3 Ø33
		G3	170	Cmm	170,007
	//	g3	0,03	Cmm	0,007
	▱	g	0,03	Cmm	0,008
	▱	g4	0,03	Cmm	0,01
	⊥	g5	0,05	Cmm	0,017
		H	38	Cr	38
		L	34 $^{+0,55}_{-0,4}$	Cmm	34,18/,23
		K21	63,5	Cr	63,5
		K22	23	Cr	23
		Y9	M8x1,0	Pg	M8x1,0
		M	292	Cmm	292
		H3	16,5	Cr	16,5

GEHÄUSE

		Sollwert		Istwert	
G		W	40 $^{+0,025}_{-0,025}$	Cmm	40,001
	//	w	0,03	Cmm	0,001
		O1	19	Cmm	19
		O2	19	Cmm	19
		P11	50	Cmm	50
		P21	50	Cmm	50
		P12	50	Cmm	50
		P22	50	Cmm	50
	x4	Y4	2x3 Ø21	Cmm	2x3 Ø21
	⌖	w4	0,2	Cr	0,2
	x5	Y5	2 M10x17	Cr	2 M10x17
	x7	Y7	2x2 M10x15	Cr	2x2 M10x15
		S7	22	Cr	22
	x8	Y8	2 M8	Cr	2 M8
	x1	Y1	2x4 M10x20	Cr	2x4 M10x20
	at	Z1	45°	Cr	45°
	on PCD	S1	165	Cr	165
	x6	Y6	2x2 G1/8	Cr	2x2 G1/8
		J1	21	Cr	21
		J2	21	Cr	21
		K11	63,5	Cr	63,5
		K12	23	Cr	23

MOTORFLANSCH

		Sollwert		Istwert	
A	Ø	Q1	130 JS6 $^{+0,012}_{-0,012}$	Cmm	130,012
A	Ø	R1	32 F7 $^{+0,05}_{+0,025}$	µm	32,03
		T1	6	Pg	5,76
		U1	73 min	Pg	73,3
	Ø	Q2	130 JS6 $^{+0,012}_{-0,012}$	Cmm	130,012
	Ø	R2	32 F7 $^{+0,05}_{+0,025}$	µm	32,03
		T2	6	Pg	5,76
		U2	73 min	Pg	73,31

	Linie	Steifigkeit
Verdrehsteifigkeit (Nm/arcmin)	1	40
	2	40
Radiale Steifigkeit (N/µm)	1	156
	2	

Geräuschpegel	
@1500 rpm Eintrieb (dB(A))	67,5

Leerlaufdrehmoment	
Linie 1	0,2 Nm
Linie 2	0,2 Nm

Datum: 27/05/2021 **Von:** P VASLIER

Version: C

REDEX
ZI-BP79
F45210 FERRIERES
www.redex.fr
Tel: +33 2 38 94 42 00
Fax: +33 2 38 94 42 99
Email: info@redex.fr