KRPX		Seite
Prüfprotokoll	RX183-007-D	1/2

KUNDE:	HEINRICH GEORG GMBH MACH	**BESTELLNUMMER:**	816105 HEINRICH GEORG
VERTRETER:	REDEX GmbH	**REDEX AUFTRAGSNR:**	215396
ARTIKEL:	KRPX1+M.31.3.S.22/32	**SERIENNR:**	904767
ARTIKELNUMMER:	RX132669-12	**REFERENZ DES MOTORFLANSCHES:**	RX128707-05

Für die Montage, folgen Sie bitte unserem Dokument "User Manual KRPX" (RX182/010)

BESONDERE ANMERKUNGEN:

Die Abbildungen der Produkte dienen nur zur Darstellung

REDEX
ZI-BP79
F45210 FERRIERES
www.redex.fr
Tel: +33 2 38 94 42 00
Fax: +33 2 38 94 42 99
Email: info@redex.fr

KRPX		Seite
Prüfprotokoll	RX183-007-D	2/2

ANSCHLÜSSE & AUSSENABMESSUNGEN: **SN:** 904767

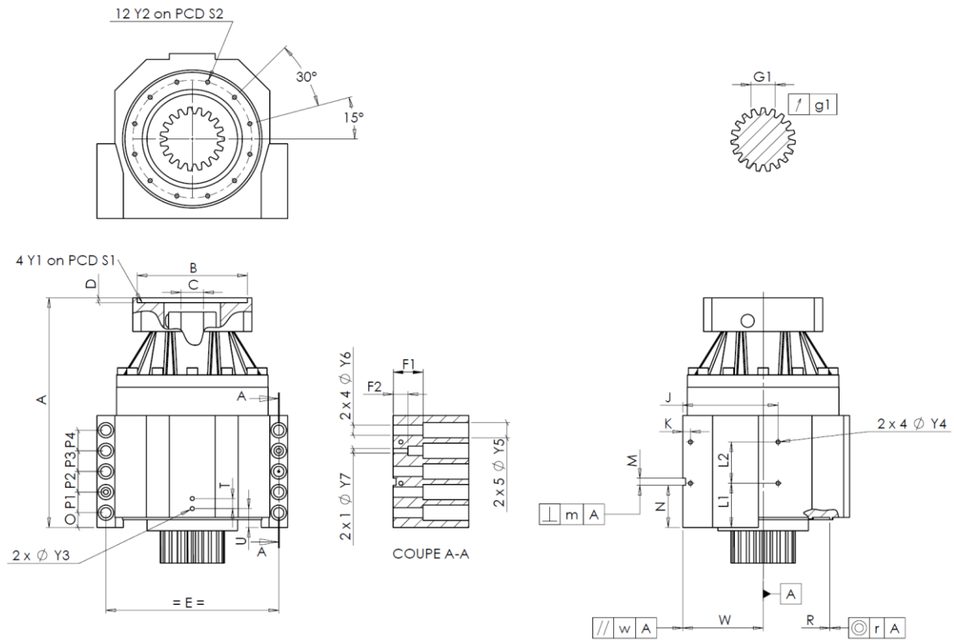

General tolerance: Js13	Cmm	Automatic / manual coordinate-measuring machine	µm	Micrometer	Cr	Calliper rule	Di	Dial indicator	Pg	Plug gauge

GEHÄUSE

		Sollwert			Istwert
					B8438
	Y2	M6x12		Pg	M6x12
Ø	S2	120 $^{+0,1}_{-0,1}$		Cr	120
	A	253		µm	253,7
	E	175		Cr	175
	O	15		Cr	15
	P1	24		Cr	24
	P2	24		Cr	24
	P3	24		Cr	24
	P4	24		Cr	24
	T	14		Cr	14
	U	26		Cr	26
2 x 1Ø	Y3	M6x12		Pg	M6x12
	R	135 $^{+0,2}_{+0,1}$		Cmm	135,146
◎	r	0,1		Cmm	0,052

GEHÄUSE

		Sollwert			Istwert
	L1	51		Cr	51
	L2	48		Cr	48
	J	105		Cr	15
	K	11		Cr	11
2 x 4Ø	Y4	M6x12		Pg	M6x12
	F1	40		Cr	40
	F2	24		Cr	24
2 x 1Ø	Y7	10		µm	10
2 x 4Ø	Y6	11		µm	11
2 x 5Ø	Y5	18		µm	18
	M H6	8 $^{+0,009}_{0}$		Cmm	8,008
⊥	m	0,05		Cmm	0,018
	N	47 $^{+0,1}_{-0,1}$		Cmm	47,006
A	W	80 $^{+0,02}_{-0,02}$		Cmm	80,014
//	w	0,03	/A	Cmm	0,005

MOTORFLANSCH

	Sollwert				Istwert
Ø	B	131		µm	131
Ø	C	32 $^{+0,05}_{+0,025}$		µm	32,03
	D	8		Cr	8,56
Ø	S1	165		Cr	165
Ø	Y1	M10		Pg	M10

Leerlaufdrehmoment	
Linie 1	0,2 Nm

	Linie	Steifigkeit
Verdrehsteifigkeit (Nm/arcmin)	1	81,39
Radiale Steifigkeit (N/µm)	1	330

ABTRIEBSRITZEL

					L4160

Zahnweite (über 3 Zähne)

	G1	23,28 $^{0}_{-0,03}$		Cmm	23,265
↗	g1	0,021		Di	0,01

Geräuschpegel

@1600 rpm Eintrieb (dB(A))	60,5

Datum: 04/11/2020 **Von:** P VASLIER

Version: A

REDEX
ZI-BP79
F45210 FERRIERES
www.redex.fr
Tel: +33 2 38 94 42 00
Fax: +33 2 38 94 42 99
Email: info@redex.fr