KRPX

Scheda di prestazione	RX183-007-D	Pagina 1/2

CLIENTE:	CSF	**RIF. ORDINE CLIENTE:**	148 CSF
DISTRIBUTORE:	ANDANTEX S.r.l	**ORDINE INTERNO:**	215027
DESIGNAZIONE:	KRPX4+P.91.4.H	**NUMERO DI SERIE:**	904608
RIFERIMENTO:	RX131197-33	**RIFERIMENTO DELLA FLANGIA MOTORE:**	RX129551-07

Per l'installazione, fare riferimento al manuale d'uso KRPX (182/010)

OSSERVAZIONE SPECIFICA:

*** Accettato secondo la deroga Redex 11471**

Le immagini dei prodotti sono a carattere puramente illustrativo.

REDEX
ZI-BP79
F45210 FERRIERES
www.redex.fr
Tel: +33 2 38 94 42 00
Fax: +33 2 38 94 42 99
Email: info@redex.fr

KRPX

Scheda di prestazione	RX183-007-D	Pagina 2/2

INTERFACCE E DIMENSIONI ESTERNE: **SN:** 904608

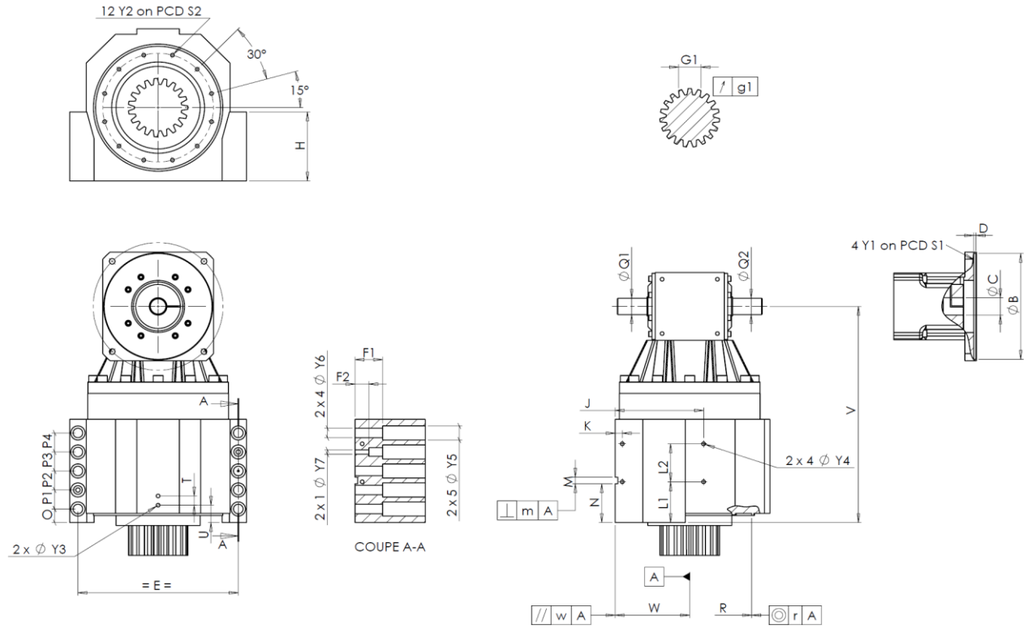

General tolerance: Js13	Cmm	Automatic / manual coordinate-measuring machine	µm	Micrometer	Cr	Calliper rule	Di	Dial indicator	Pg	Plug gauge

CASSA ESTERNA						CASSA ESTERNA						FLANGIA DEL MOTORE				
	richiesta				misurata		richiesta				misurata		richiesta			misurata
					B9392			L1	81	Cr	81					D367
		Y2	M8x16	Pg	M8x16			L2	79	Cr	79		Ø	B	180G7 $^{+0,054}_{+0,014}$ µm	180,045
	Ø	S2	234 $^{+0,1}_{-0,1}$	Cr	234			J	185	Cr	185		Ø	C	38F7 $^{+0,050}_{+0,025}$ µm	38,05
		V	477	µm	476,9			K	15	Cr	15			D	8	Cr 8,08
		E	320	Cr	320		2 x 4Ø	Y4	M10x13	Pg	M10x13		Ø	S1	215	Cr 215
		O	20	Cr	20			F1	60	Cr	60		Ø	Y1	M14	Pg M14
		P1	40	Cr	40			F2	30	Cr	30					
		P2	40	Cr	40		2 x 1Ø	Y7	14	µm	14		**Coppia in ingresso a vuoto**			
		P3	40	Cr	40		2 x 4Ø	Y6	22	µm	22		linea 1			3 Nm
		P4	40	Cr	40		2 x 5Ø	Y5	33	µm	33					
		T	20	Cr	20			M H6	15 $^{+0,011}_{0}$	Cmm	15,009				**Linea**	**Rigidità**
		U	37	Cr	37		⊥	m	0,05	Cmm	0,013		Rigidità torsionale (Nm/arcmin)		1	574,81
	2 x 1Ø	Y3	M10x13	Pg	M10x13			N	72,5 $^{+0,1}_{-0,1}$	Cmm	72,492					
		R	255 $^{+0,2}_{+0,1}$	Cmm	255,156	A		W	158 $^{+0,035}_{-0,035}$	Cmm	158,002		Rigidità radiale (N/µm)		1	1497 *
	◎	r	0,1	Cmm	0,019		//	w	0,03 /A	Cmm	0,001					
	Ø	Q1	35 $^{+0,011}_{-0,005}$	µm	35,005											
	Ø	Q2	35 $^{+0,011}_{-0,005}$	µm	35,005											

PIGNONE IN USCITA						Livello di rumore	
					L3267	@1300 rpm entrata (dB(A))	66,5
Scostamento (su 3 denti)							
		G1	46,9 $^{0}_{-0,03}$	Cmm	46,88		
	↗	g1	0,022	Di	0,01		

Date: 25/08/2020 **Visa:** C DE MIRANDA

Version: A

REDEX
ZI-BP79
F45210 FERRIERES
www.redex.fr
Tel: +33 2 38 94 42 00
Fax: +33 2 38 94 42 99
Email: info@redex.fr