KRPX

Scheda di prestazione	RX183-007-D	Pagina 1/2

CLIENTE:	INNSE	**RIF. ORDINE CLIENTE:**	227 INNSE
DISTRIBUTORE:	ANDANTEX S.r.l	**ORDINE INTERNO:**	215134
DESIGNAZIONE:	KRPX3+M.46.3.H.28/38	**NUMERO DI SERIE:**	904516
RIFERIMENTO:	RX131507-13	**RIFERIMENTO DELLA FLANGIA MOTORE:**	RX129461-01

Per l'installazione, fare riferimento al manuale d'uso KRPX (182/010)

OSSERVAZIONE SPECIFICA:

Le immagini dei prodotti sono a carattere puramente illustrativo.

REDEX
ZI-BP79
F45210 FERRIERES
www.redex.fr
Tel: +33 2 38 94 42 00
Fax: +33 2 38 94 42 99
Email: info@redex.fr

KRPX

Scheda di prestazione	RX183-007-D	Pagina 2/2

INTERFACCE E DIMENSIONI ESTERNE: **SN:** 904516

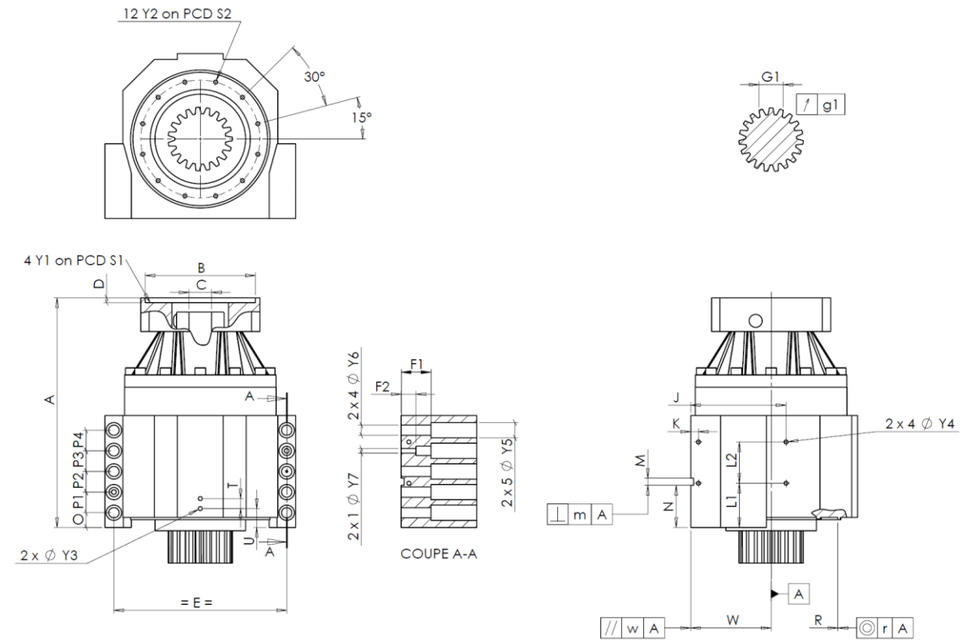

General tolerance: Js13	Cmm	Automatic / manual coordinate-measuring machine	µm	Micrometer	Cr	Calliper rule	Di	Dial indicator	Pg	Plug gauge

CASSA ESTERNA						CASSA ESTERNA						FLANGIA DEL MOTORE				
	richiesta				misurata		richiesta				misurata		richiesta			misurata
					C3830			L1	75	Cr	75					
		Y2	M8x15	Pg	M8x15			L2	70	Cr	70		Ø	B	131	µm 130,94
	Ø	S2	200 +0,1 -0,1	Cr	200			J	160	Cr	160		Ø	C	32 +0,05 +0,025	µm 32,03
		A	374,5	µm	374,42			K	13	Cr	13			D	5	Cr 5,53
		E	290	Cr	290		2 x 4Ø	Y4	M8x15	Pg	M8x15		Ø	S1	165	Cr 165
		O	25	Cr	25			F1	50	Cr	50		Ø	Y1	M10	Pg M10
		P1	35	Cr	35			F2	25	Cr	25					
		P2	35	Cr	35		2 x 1Ø	Y7	12	µm	12		**Coppia in ingresso a vuoto**			
		P3	35	Cr	35		2 x 4Ø	Y6	17,5	µm	17,5		linea 1			1 Nm
		P4	35	Cr	35		2 x 5Ø	Y5	26	µm	26					
		T	17	Cr	17			M H6	12 +0,011 0	Cmm	12,009				**Linea**	**Rigidità**
		U	32	Cr	32		⊥	m	0,05	Cmm	0,013		Rigidità torsionale (Nm/arcmin)		1	473,03
	2 x 1Ø	Y3	M8x15	Pg	M8x15			N	71,5 +0,1 -0,1	Cmm	71,548					
		R	226 +0,2 +0,1	Cmm	226,13	A		W	135 +0,035 -0,035	Cmm	135,017		Rigidità radiale (N/µm)		1	987
	◎	r	0,1	Cmm	0,011		//	w	0,03 /A	Cmm	0,003					

PIGNONE IN USCITA						Livello di rumore	
					K912	@1600 rpm entrata (dB(A))	65,5
Scostamento (su 3 denti)							
		G1	39,25 0 -0,03	Cmm	39,24		
	↗	g1	0,022	Di	0,01		

Date: 27/07/2020 **Visa:** C DE MIRANDA

Version: A

REDEX
ZI-BP79
F45210 FERRIERES
www.redex.fr
Tel: +33 2 38 94 42 00
Fax: +33 2 38 94 42 99
Email: info@redex.fr